ПАО "МТС"

Комбинат по обработке рулонной стали

Рабочая документация

Система автоматической пожарной сигнализации

020-06/2026-АПС

2026

Ведомость рабочих чертежей основного комплекта

Лист	Наименование	Примечание
1	Общие данные (Начало)	
2	Общие данные (Продолжение)	
3	Общие данные (Продолжение)	
4	Общие данные (Продолжение)	
5	Общие данные (Окончание)	
6	Условно графические обозначения оборудования	
7	Условно графические обозначения кабеля	
8-15	Структурная схема	
16-26	Схема электрическая принципиальная	
27	План на отм. 0,000 в осях И-Н5/1-85	
28	Маркировочный план на отм. 0,000 в осях Д3-Ж6/62-88	
29	Маркировочный план на отм. 0,000 в осях А-Д2/62-88	
30	Административный корпус	
31	Административный корпус	
32	Административный корпус	
33-34	Расчёт блока питания	

Ведомость ссылочных и прилагаемых документов

Обозначение	Наименование	Примечание
	Прилагаемые документы	
020-06/2026-АПС	Спецификация оборудования, изделий и материалов	
020-06/2026-АПС	Задание на электроснабжение и заземление	
020-06/2026-АПС	Кабельный журнал	
20-06/2026-АПС	Таблица ЗКПС	
20-06/2026-АПС	Таблица адресов	

Общие указания

Рабочая документация разработана на основании технического задания и исходных данных, полученных от Заказчика.

Рабочие чертежи, технические решения выполнены в соответствии с действующими правилами, нормами и стандартами РФ:
- ГОСТ Р21.1101-2013 "Основные требования к проектной и рабочей документации"
- ПУЭ, изд. 7 "Правила устройства электроустановок"
- Федеральный закон № 123-ФЗ от 22.07.2008 г. Технический регламент о требованиях пожарной безопасности;
- Федеральный закон N 384-ФЗ от 30.12.2009 г. Технический регламент о безопасности зданий и сооружений;
- СП 3.13130.2009 «Системы противопожарной защиты. Система оповещения и управления эвакуацией при пожаре. Требования пожарной безопасности»;
- СП 6.13130.2021 «Системы противопожарной защиты. Электрооборудование. Требования пожарной безопасности»;
- СП 484.1311500.2020 «Системы противопожарной защиты. Системы пожарной сигнализации и автоматизация систем противопожарной защиты. Нормы и правила проектирования»;
- СП 486.1311500.2020 «Системы противопожарной защиты. Перечень зданий, сооружений, помещений и оборудования, подлежащих защите автоматическими установками пожаротушения и системами пожарной сигнализации. Требования пожарной безопасности»;
- ГОСТ 53325-2012 «Техника пожарная. Технические средства пожарной автоматики. Общие технические требования и методы испытаний»;
- ГОСТ 31565-2012 «Кабельные изделия. Требования пожарной безопасности»;
- ГОСТ Р 59638-2021 "Системы пожарной сигнализации. Руководство по проектированию, монтажу, техническому обслуживанию и ремонту. Методы испытаний на работоспособность"

Согласовано

Взам.инв. №

Подп. и дата

Инв. №подл.

Изм.	Кол.уч.	Лист	N док.	Подп.	Дата
ГИП		Кузнецов			07.26
Н.контр.		Пашков			07.26
Проверил		Кузнецов			07.26
Разработал		Князев			07.26

020-06/2026-АПС

Комбинат по обработке рулонной стали

Цеха регенерации, травления, холодного проката, токарный, цинкования, складирования и покраски

Стадия	Лист	Листов
Р	1	

Общие данные (Начало)

ПАО "МТС"

Формат А3

Краткая характеристика объекта.

Объект представляет собой одно здание

Рабочая документация системы пожарной сигнализации (СПС) Комбинат по обработке рулонной стали.

Технические решения, принятые в проекте, соответствуют требованиям пожарной безопасности, экологических, санитарно-гигиенических и других норм и правил, действующих на территории Российской федерации, и обеспечивают безопасную для жизни и здоровья людей эксплуатацию данной системы при соблюдении предусмотренных проектом решений.

Согласно п. 6.1.6, приложение А СП 484.1311500.2020 принята адресная СПС

Назначение системы.

СПС предназначена для обнаружения пожара, обработки, передачи в заданном виде извещения о пожаре, специальной информации и (или) выдачи команд на включение системы оповещения и управления эвакуации при пожаре, на отключение системы контроля и управления доступом, отключение технологического и инженерного оборудования, отключение общеобменной вентиляции, включение автоматики систем противопожарных защиты. Предназначена для обнаружения возгорания на ранней стадии, выдачи сигналов пожарной тревоги в помещения с постоянным присутствием дежурного персонала, а также выдачи звукового и светового оповещения.

Режим работы СПС – непрерывный, круглосуточный (с учетом проведения регламентного технического обслуживания).

Оборудование, предусмотренное разделом проектной документации, имеет сертификаты соответствия с техническим регламентом ЕАЭС 043/2017 и сертификации на соответствие

Основное оборудование.

В качестве основного оборудования СПС приняты к использованию приборы Рубеж.

В состав систем входят следующие устройства:

- Прибор приемно-контрольный и управления пожарный Рубеж-2ОП прот.R3;
- блоки индикации Рубеж-БИ;
- извещатель пожарный дымовой оптико-электронный адресно-аналоговый ИП 212-64-R3 W1.02;
- извещатель пожарный дымовой оптико-электронный линейный ИПДЛ-264/2-150-R3
- Извещатель пламени взрывозащищённый Тюльпан 64/2 Ex-R3
- Извещатель пламени Тюльпан 64/2-R3
- Извещатель пожарный ручной адресный со встроенным изолятором короткого замыкания ИПР 513-11ИК3-А-R3
- Извещатель пожарный ручной взрывозащищённый ExИП535-1В-R3
- Изолятор шлейфа И3-1-R3
- Источник вторичного электропитания резервированный адресный ИВЭПР 12/5 RS-R3 2х40 БР

Все оборудование имеет требуемый сертификат ЕАЭС 043/2017.

Бесперебойное электроснабжение СПС обеспечивается резервированным источником электропитания ИВЭПР 12/5 RS-R3 2х40 БР (далее - источник). При отсутствии напряжения в сети источник автоматически переключается на электропитание от встроенной аккумуляторной батареи (АКБ), так же передаёт сигнал на Рубеж-2ОП прот.R3 (при отключении электропитания сигнал приходит не позднее, чем через 300 сек.).

Размещение извещателей.

В соответствие с п.4.4 СП 486.1311500.2020 следует защищать СПС все помещения независимо от площади, кроме помещений:

- с мокрыми процессами, душевых, плавательных бассейнов, санузлов, мойки;
- венткамер (за исключением вытяжных, обслуживающих производственные помещения категории А или Б), насосных водоснабжения, бойлерных, тепловых пунктов;
- категории В4 (за исключением помещений категории В4 в зданиях классов функциональной пожарной опасности Ф1.1, Ф1.2, Ф2.1, Ф4.1 и Ф4.2) и Д по пожарной опасности;
- лестничных клеток;
- тамбуров и тамбур-шлюзов;
- чердаков (за исключением чердаков в зданиях классов функциональной пожарной опасности Ф1.1, Ф1.2, Ф2.1, Ф4.1 и Ф4.2).

Размещение приборов, функциональных модулей и ИБЭ выполнено в соответствии с требованиями пп. 5.13, 5.14 СП 484.1311500.2020 (с Изменением № 1). Установка приборов предусмотрена на высоте от 0,75 м до 1,8 м от уровня пола. Монтаж осуществляется на стенах из негорючих материалов. Расстояние между смежно расположенными приборами принято не менее 50 мм, либо в соответствии с требованиями технической документации на изделия.

В комнате охраны с круглосуточным дежурством установлены приборы Рубеж-2ОП прот.R3 (уровень доступа 2).

Уровни доступа:

- уровень доступа 1 (для дежурного персонала);
- уровень доступа 2 предназначен для принятия мер по поступившим событиям и предназначен для ответственного за обеспечение пожарной безопасности объекта;
- уровень доступа 3 предназначен для осуществления технического обслуживания, а также программирования и настройки (для обслуживающих организаций);
- уровень доступа 4 предназначен для сервисного обслуживания, авторизованного производителем.

Согласно ГОСТ Р 59638_2021 Для проверки работоспособности линий связи должна быть предусмотрена возможность имитации их неисправности (обрыв, короткое замыкание или пропадание связи) без демонтажа и повреждения, при этом отсоединение жил кабелей (проводов) от клемм технических средств пожарной сигнализации не является демонтажем или повреждением. Для линий связи между компонентами блочно-модульных приборов имитация неисправности должна осуществляться для каждого компонента прибора в линии. Для радиальных линий связи с ИП имитация неисправности должна осуществляться как минимум за последним ИП в линии. Для кольцевых (в том числе с ответвлениями) линий связи с ИП имитация неисправности должна осуществляться как минимум:

- между ЗКСПС;
- между ручными и автоматическими ИП в одной ЗКСПС;
- за последним ИП в каждом ответвлении линии связи (при их наличии).

Кабельные линии связи

В соответствии с ГОСТ 31565-2012 табл.2 огнестойкие кабельные линии, с учетом объема горючей нагрузки кабелей, в системах противопожарной защиты, а также в других системах, которые должны сохранять работоспособность в условиях пожара, должны иметь маркировку КПСВВнг(А)-LSLTх .

Монтаж кабельных трасс по помещениям произвести в трубе ПВХ гофрированной. Нарезку кабелей произвести после контрольного промера трассы прокладки по месту.

Кольцевую линию связи выполнить в разных гофрированных трубах.

Прокладку проводов и кабелей следует выполнять в соответствии с ПУЭ, СП484.1311500.2020, СП513130.2021. Кабельные вводы в оборудование СПС должны обеспечивать прочное и постоянное уплотнение кабеля. Вводы гибких кабелей должны быть без острых кромок. При изгибе кабеля по оси ввода в любом направлении до 90 радиус закругления ввода должен быть таким, чтобы радиус изгиба кабеля в месте входа был не менее - максимального допустимого диаметра кабеля для данного ввода.

При всех случаях прохода проводов и кабелей сквозь стены, провод или кабель прокладывать с заделкой отверстий негорючим материалом на всю толщину строительной конструкции.

Расстояние между сигнальными линиями и электрическими проводами, и кабелями осветительной и силовой сетей помещений должно быть не менее 0.5м.

При прокладке кабелей для подключения оборудования оставлять запасы длин не менее 15 см. В защищаемых помещениях наводки от электрооборудования не должны превышать уровень установленный ГОСТ Р 51318.14.1-99.

Кабельные линии между устройствами системы СПС прокладываются в виде огнестойкой кабельной линией.

Согласовано

Взам.инв. №

Подп. и дата

Инв. №подл.

Изм.	Кол.уч.	Лист	N док.	Подп.	Дата	020-06/2026-АПС			
						Комбинат по обработке рулонной стали			
ГИП		Кузнецов			07.26	Цеха регенерации, травления, холодного проката, токарный, цинкования, складирования и покраски	Стадия	Лист	Листов
Н.контр.		Пашков			07.26		Р	2	
Проверил		Кузнецов			07.26				
Разработал		Князев			07.26	Общие данные (Продолжение)	ПАО "МТС"		

Формат А3

Огнестойкие кабельные линии (ОКЛ) - это линии, состоящие из огнестойких кабелей и кабеленесущих систем, предназначенные для передачи и распределения электроэнергии, электрических сигналов в системах противопожарной защиты, средств обеспечения деятельности подразделений пожарной охраны, системах обнаружения пожара, оповещения и управления эвакуацией людей при пожаре, аварийного освещения на путях эвакуации, аварийной вентиляции.

Тип ОКЛ "Спецкаблайн". ТУ 42.22.12-134-47273194-2024. Монтаж всех типов ОКЛ должен производиться в строгом соответствии с инструкциями и технической документацией завода-изготовителя. Крепление ОКЛ допускается к сэндвич-панелям с огнестойким минеральным заполнением и гипсокартону. Для обеспечения заявленной огнестойкости должны использоваться только кабели производства завода «Спецкабель». Для проектирования и монтажа линий разработана специальная инструкция, содержащая правила монтажа, готовые варианты конструкций крепления и примеры спецификаций.

Гарантированное время работоспособности кабельных линий в условиях пожара (на основании документации предприятия-изготовителя) 180 минут.

Совместная прокладка кабелей и проводов СПЗ с кабелями и проводами иного назначения, а также кабелей питания СПЗ и кабелей линий связи СПЗ в одном коробе, трубе, жгуте, замкнутом канале строительной конструкции не допускается. В одном сплошном металлическом коробе (лотке) допускается совместно прокладывать экранированные кабели линий связи СПЗ с линиями связи, не относящимися к СПЗ и экранированные кабели линий связи СПЗ с экранированными кабелями питания СПЗ при условии их разделения, в указанных случаях, сплошной металлической перегородкой по всей высоте короба (лотка). Не допускается использование двух и более пар жил одного кабеля или провода для реализации кольцевой линии связи. Не допускается совместная прокладка кольцевых линий связи СПЗ в одном коробе, трубе, жгуте, замкнутом канале строительной конструкции или на одном лотке. Согласно СП6.13130.2021 п.6.6,6.7,6.8.

Электропитание и заземление

Электроприемники СПС по степени обеспечения надежности электропитания относятся к I категории согласно Правилам устройства электроустановок, СП513130.2021. Резервированные источники питания имеют встроенные аккумуляторные батареи, обеспечивающие работоспособность системы при пропадании основного электропитания. Переход на резервное питание происходит автоматически без нарушения установленных режимов работы и функционального состояния системы. Для обеспечения безопасности эксплуатации СПС все электрооборудование, находящееся под напряжением 220В, требуется заземлить в соответствии с требованиями ПУЭ. Заземление выполняется медным проводом, который присоединяется к сети заземления (см. раздел ЭОМ). Сечение заземляющего провода выбирается таким, чтобы общее сопротивление заземляющего устройства не превышало 4 Ом.

Сигналы на включение системы противопожарной автоматики формируются:

- автоматически по алгоритму В.

Алгоритм В должен выполняться при срабатывании автоматического ИП и дальнейшем повторном срабатывании этого же ИП или другого автоматического ИП той же ЗКПС за время не более 60 с, при этом повторное срабатывание должно осуществляться после процедуры автоматического перезапроса. В качестве ИП для данного алгоритма могут применяться автоматические ИП любого типа при условии информационной и электрической совместимости для корректного выполнения процедуры перезапроса. Рубеж-20П прот.R3 циклически опрашивает подключенные адресные пожарные извещатели, следит за их состоянием путем оценки полученного ответа.

При возникновении пожара через модули управления автоматикой (Рубеж-20П прот.R3) выдаются управляющие сигналы на:

- на запуск системы оповещения и управления эвакуацией людей при пожаре;
- на включение свето-звуковых оповещателей;
- отключение общеобменной вентиляции.

Мероприятия по охране труда и техники безопасности.

Монтажно-наладочные работы следует начинать только после выполнения мероприятий по технике безопасности и противопожарной безопасности.

К работе по монтажу установки допускаются лица, прошедшие инструктаж по технике безопасности. Прохождение инструктажа отмечается в журнале.

Работу необходимо производить с соблюдением ПУЭ. Монтажные и ремонтные работы в электрических сетях и устройствах (или вблизи них), а также работы по присоединению и отсоединению проводов должны производиться только при снятом напряжении.

При работе на высоте необходимо использовать только приставные лестницы, стремянки, строительные леса. Применение подручных средств категорически запрещается. При пользовании приставными лестницами обязательно присутствие второго человека.

При монтаже и наладке необходимо руководствоваться также разделами по технике безопасности технической документации предприятий-изготовителей, ведомственными инструкциями и указаниями по технике безопасности при монтаже и наладке приборов и средств сигнализации.

Согласовано

Взам.инв. №

Подп. и дата

Инв. №подл.

Изм.	Кол.уч.	Лист	N док.	Подп.	Дата
ГИП		Кузнецов			07.26
Н.контр.		Пашков			07.26
Проверил		Кузнецов			07.26
Разработал		Князев			07.26

020-06/2026-АПС

Комбинат по обработке рулонной стали

Цеха регенерации, травления, холодного проката, токарный, цинкования, складирования и покраски

Стадия	Лист	Листов
Р	3	

Общие данные (Продолжение)

ПАО "МТС"

Формат А3

Алгоритм принятия решения о пожаре «В»

1. Обнаружение потенциального пожара

Срабатывание одного автоматического пожарного извещателя (ИП) любого типа (дымового, теплового и т.д.) в зоне контроля пожарной сигнализации (ЗКПС).

После этого система запускает процедуру автоматического перезапроса состояния этого извещателя.

2. Подтверждение сигнала (защита от ложного срабатывания)

Система переходит в режим ожидания подтверждения.

Для подтверждения сигнала «ПОЖАР» по алгоритму «В» необходимо одно из следующих условий в течение не более 60 секунд:

Вариант 1: Повторное срабатывание того же самого извещателя, который был инициирующим.

Вариант 2: Срабатывание другого автоматического извещателя, находящегося в той же зоне контроля (ЗКПС).

Соблюдение этих условий считается достаточным подтверждением наличия реальной угрозы.

Формирование сигнала «ПОЖАР» и блокировка

При выполнении условий из п. 2 система формирует сигнал «ПОЖАР».

Важное примечание: Алгоритм «В» может применяться только для тех зон контроля пожарной сигнализации, которые не формируют сигналы управления автоматической установкой пожаротушения (АУП). Это означает, что, например, запуск спринклерной системы по алгоритму «В» не допускается.

3. Оповещение и эвакуация

Система оповещения и управления эвакуацией (СОУЭ) переходит в режим «ПОЖАР».

В этом режиме:

В дежурном режиме (до получения сигнала):

Световые табло «Выход» полностью отключены.

Звуковые оповещатели (сирены) полностью отключены.

В режиме «ПОЖАР» (после формирования сигнала):

Световые табло «Выход» включаются (переходят в режим постоянного свечения) во всех помещениях. Это служит ярким визуальным ориентиром для эвакуации.

Звуковые оповещатели (сирены) издают громкий прерывистый сигнал.

Также могут включаться другие знаки пожарной безопасности (например, указывающие направление к выходу).

4. Вентиляция

Система общеобменной вентиляции отключается. Это стандартная мера для предотвращения распространения дыма и огня по вентиляционным каналам.

6. Передаётся сигнал в пожарную охрану

"Техническое обслуживание и проверка работоспособности системы пожарной автоматики должны осуществляться в соответствии с требованиями ГОСТ Р 59638-2021 и ГОСТ Р 59639-2021 и настоящей проектной документации, с минимальной периодичностью:

Визуальный контроль общего состояния оборудования ППКП (в том числе все функциональные модули блочно-модульных ППКП): 1 раз в месяц.

ТО ИП, выносных устройств индикации ИП: 1 раз в 6 месяцев.

ТО источников бесперебойного электропитания технических средств

пожарной автоматики: 1 раз в месяц.

В случае единой неисправности устранение должно осуществляться обслуживающей организацией за время не более 24 ч. При этом на время устранения неисправности руководитель (ответственный за обеспечение пожарной безопасности) должен обеспечить силами дежурного персонала визуальное обнаружения пожара на неконтролируемых СПС площадях объекта защиты (пп. 6.5.1, 6.5.2 ГОСТ Р 59638_2021).

Согласовано

Взам.инв. №

Подп. и дата

Инв. №подл.

Изм.	Кол.уч.	Лист	N док.	Подп.	Дата
ГИП		Кузнецов			07.26
Н.контр.		Пашков			07.26
Проверил		Кузнецов			07.26
Разработал		Князев			07.26

020-06/2026-АПС

Комбинат по обработке рулонной стали

Цеха регенерации, травления, холодного проката, токарный, цинкования, складирования и покраски

Стадия	Лист	Листов
Р	4	

Общие данные (Продолжение)

ПАО "МТС"

Формат А3

Комплексная проверка работоспособности (с пуском исполнительных устройств в тестовом режиме, имитацией срабатывания извещателей и освидетельствованием): 1 раз в год.

Обслуживание световых, звуковых пожарных оповещателей (очистка, протирка и т.п.: Периодичность выполнения работ в соответствии с графиком,

рекомендациями изготовителей, по мере необходимости, но не реже одного раза в три месяца.

Проверка основного и резервного источников электропитания, проверка

автоматического переключения цепей электропитания с основного ввода на

резервный, проверка работоспособности отдельных компонентов СОУЭ: ежеквартально.

Комплексные испытания на работоспособность СОУЭ: 1 раз в год.

Срок эксплуатации оборудования принять в соответствии с рекомендациями завода изготовителя.

Для обеспечения защиты от ложных срабатываний в соответствии с пп. 6.1.1, 6.1.3, 6.5.1 СП 484.1311500.2020 в проекте предусмотрены следующие мероприятия:

– все помещения защищаются адресными дымовыми, пламени, линейными извещателями;

– алгоритм работы системы: переход в режим "Пожар" и выдача сигнала на СОУЭ происходит только при срабатывании автоматического ИП и дальнейшем повторном срабатывании этого же ИП или другого автоматического ИП той же ЗКПС за время не более 60 с, при этом повторное срабатывание должно осуществляться после процедуры автоматического перезапроса.

– все извещатели имеют защиту от насекомых (сетки) и пылезащитные колпачки при монтаже;

– в регламенте эксплуатации предусмотрена ежеквартальная очистка извещателей и ежегодная проверка порогов срабатывания».

Согласовано

Взам.инв. №

Подп. и дата

Инв. №подл.

						020-06/2026-АПС			
						Комбинат по обработке рулонной стали			
Изм.	Кол.уч.	Лист	N док.	Подп.	Дата				
ГИП		Кузнецов			07.26	Цеха регенерации, травления, холодного проката, токарный, цинкования, складирования и покраски	Стадия	Лист	Листов
Н.контр.		Пашков			07.26		Р	5	
Проверил		Кузнецов			07.26				
Разработал		Князев			07.26	Общие данные (Окончание)	ПАО "МТС"		

Формат А4

Таблица условно-графических обозначений

УГО	Позиционное обозначение	Наименование оборудования
	ARKn	Прибор приемно-контрольный и управления охранно-пожарный адресный Рубеж-2ОП прот.R3
	BIn	Блок индикации Рубеж-БИ
	xBTHy.z(m)	Извещатель пожарный дымовой оптико-электронный адресно-аналоговый ИП 212-64-R3 W1.02
	xBKLIy.z(m)	Извещатель пожарный дымовой оптико-электронный линейный ИПДЛ-264/2-150-R3
	xBKLRy.z	Приёмник
	xBTFy.z(m)	Извещатель пламени Тюльпан 64/2-R3
*	xBTFy.z(m)	Извещатель пламени взрывозащищённый Тюльпан 64/2 Ex-R3
ИЗ	xBTMy.z(m)	Извещатель пожарный ручной адресный со встроенным изолятором короткого замыкания ИПР 513-11ИКЗ-А-R3
*	xBTMy.z(m)	Извещатель пожарный ручной взрывозащищённый ExИП535-1В-R3
ИЗ	xAy.z	Изолятор шлейфа ИЗ-1-R3
+ −	1UG1.1	Источник вторичного электропитания резервированный адресный ИВЭПР 12/5 RS-R3 2x40 БР
+ −	UGB1	Бокс резервного электропитания БР12 исп. 2x40

Примечание. В перечне условных обозначений:
x - номер прибора управления (ППКОПУ, контроллера),
y - номер линии связи от прибора управления (ППКОПУ, контроллера),
z - значение адреса устройства,
n - порядковый номер устройства.
(m) — номер зоны контроля пожарной сигнализации (ЗКСПС)

Согласовано

Взам. инв. №

Подп. и дата

Инв. № подп.

Изм.	Кол.уч.	Лист	N док.	Подп.	Дата
ГИП		Кузнецов			07.26
Н.контр.		Пашков			07.26
Проверил		Кузнецов			07.26
Разработал		Князев			07.26

020-06/2026-АПС

Комбинат по обработке рулонной стали

Цеха регенерации, травления, холодного проката, токарный, цинкования, складирования и покраски

Стадия	Лист	Листов
Р	6	

Условно графические обозначения оборудования

ПАО "МТС"

Формат А3

Таблица условно-графических обозначений кабельных линий

Обозначение	Марка кабеля	Тип линии связи	Граф. обозначение
АЛС	КПСВВнг(А)-LSLTx 1x2x1,5	Адресная	
RS	КПСВВнг(А)-LSLTx 2x2x0,5	Интерфейсная RS-485	
Р	ВВГнг(А) 3x1,5	Питание 12-24В	

Согласовано

Взам. инв. №

Подп. и дата

Инв. № подп.

Изм.	Кол.уч.	Лист	N док.	Подп.	Дата
ГИП		Кузнецов			07.26
Н.контр.		Пашков			07.26
Проверил		Кузнецов			07.26
Разработал		Князев			07.26

020-06/2026-АПС

Комбинат по обработке рулонной стали

Цеха регенерации, травления, холодного проката, токарный, цинкования, складирования и покраски

Стадия	Лист	Листов
Р	7	

Условно графические обозначения кабеля

ПАО "МТС"

Формат А3

Адм1.1, 2 этаж		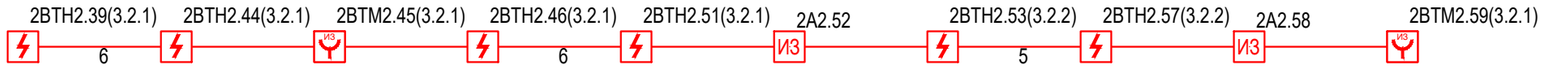
Адм1.1, 1 этаж		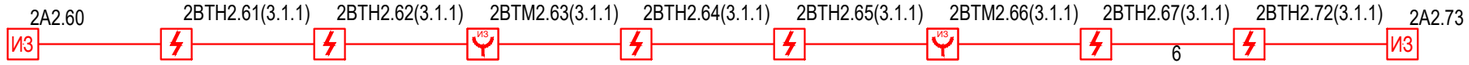

Согласовано

Взам. инв. №

Подп. и дата

Инв. № подп.

Изм.	Кол.уч.	Лист	N док.	Подп.	Дата
ГИП		Кузнецов			07.26
Н.контр.		Пашков			07.26
Проверил		Кузнецов			07.26
Разработал		Князев			07.26

020-06/2026-АПС

Комбинат по обработке рулонной стали

Цеха регенерации, травления, холодного проката, токарный, цинкования, складирования и покраски

Стадия	Лист	Листов
Р	8	

Структурная схема

ПАО "МТС"

Формат А3

Адм2, 1, 1 этаж

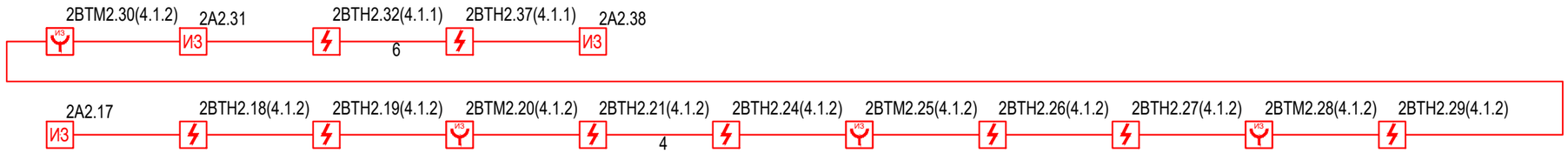

Взам. инв. №

Подп. и дата

Инв. № подп.

Изм.	Кол.уч.	Лист	№ док.	Подп.	Дата	020-06/2026-АПС	Лист 9

Адм2.2, 2 этаж

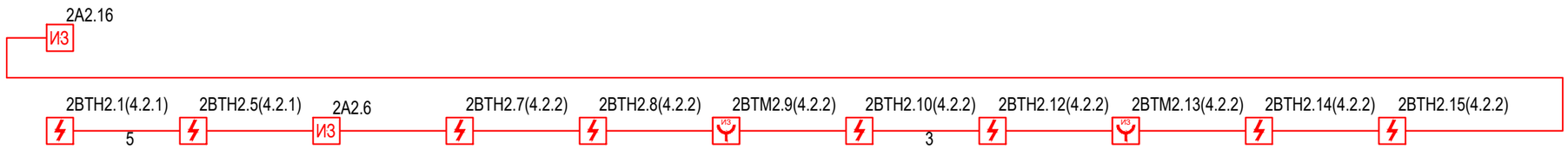

Взам. инв. №

Подп. и дата

Инв. № подп.

Изм.	Кол.уч.	Лист	№ док.	Подп.	Дата	020-06/2026-АПС	Лист 10

Адм3,1, 1 этаж		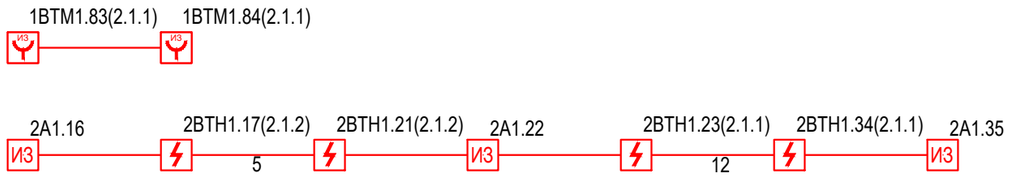

Взам. инв. №

Подп. и дата

Инв. № подп.

Изм.	Кол.уч.	Лист	№ док.	Подп.	Дата	020-06/2026-АПС	Лист 11

Адм3,2, 2 этаж

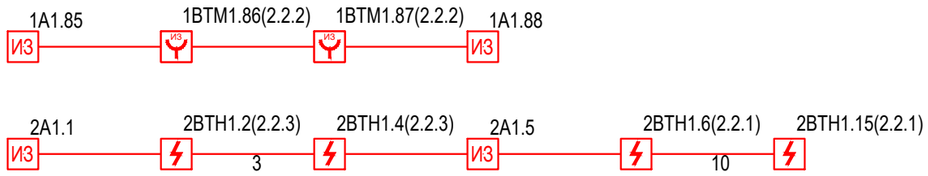

Взам. инв. №

Подп. и дата

Инв. № подп.

Изм.	Кол.уч.	Лист	№ док.	Подп.	Дата	020-06/2026-АПС	Лист 12

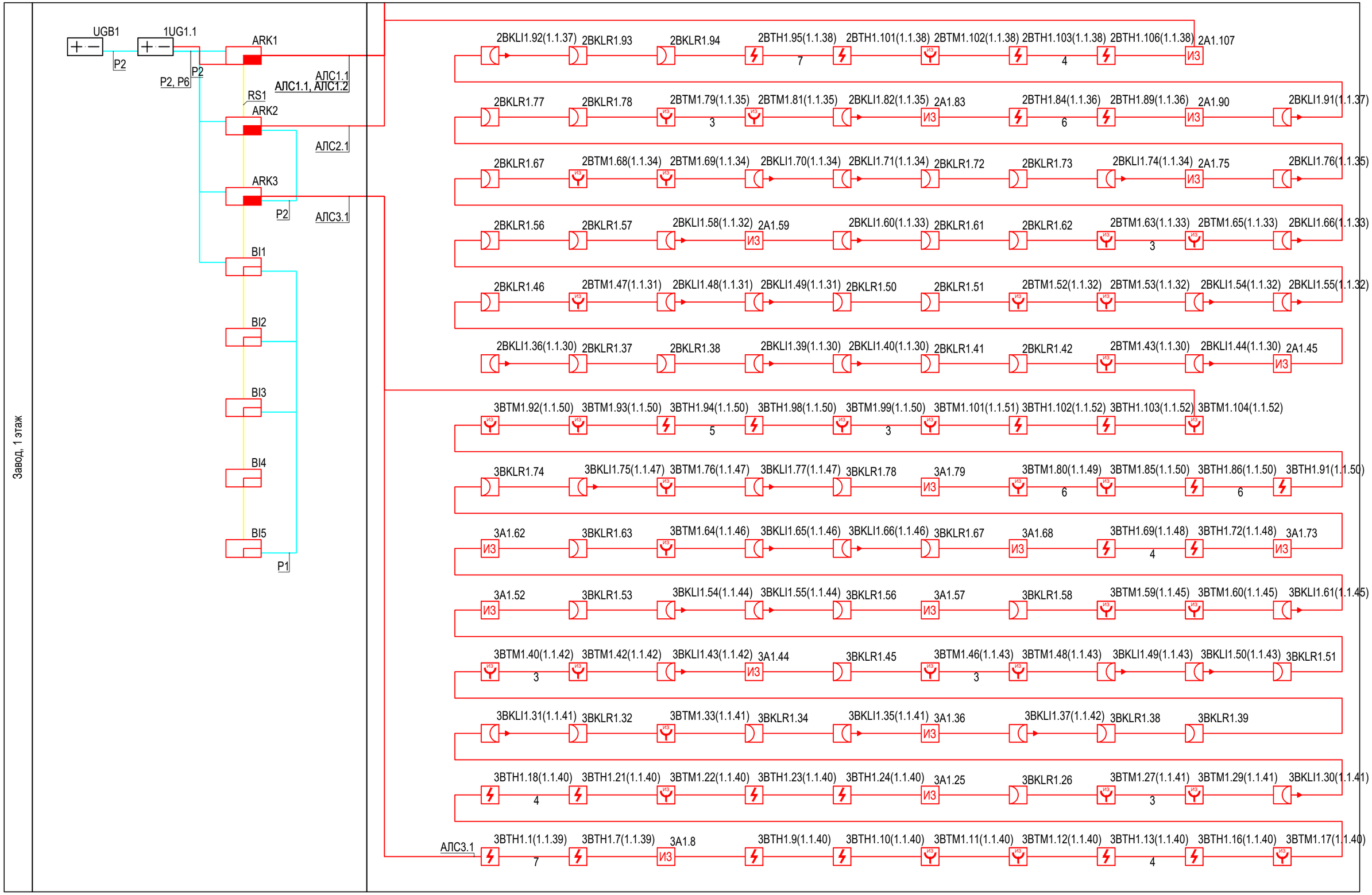

Завод, 1 этаж

Взам. инв. №

Подп. и дата

Инв. № подп.

Изм.	Кол.уч.	Лист	№ док.	Подп.	Дата	020-06/2026-АПС	Лист 13

Завод, 1 этаж

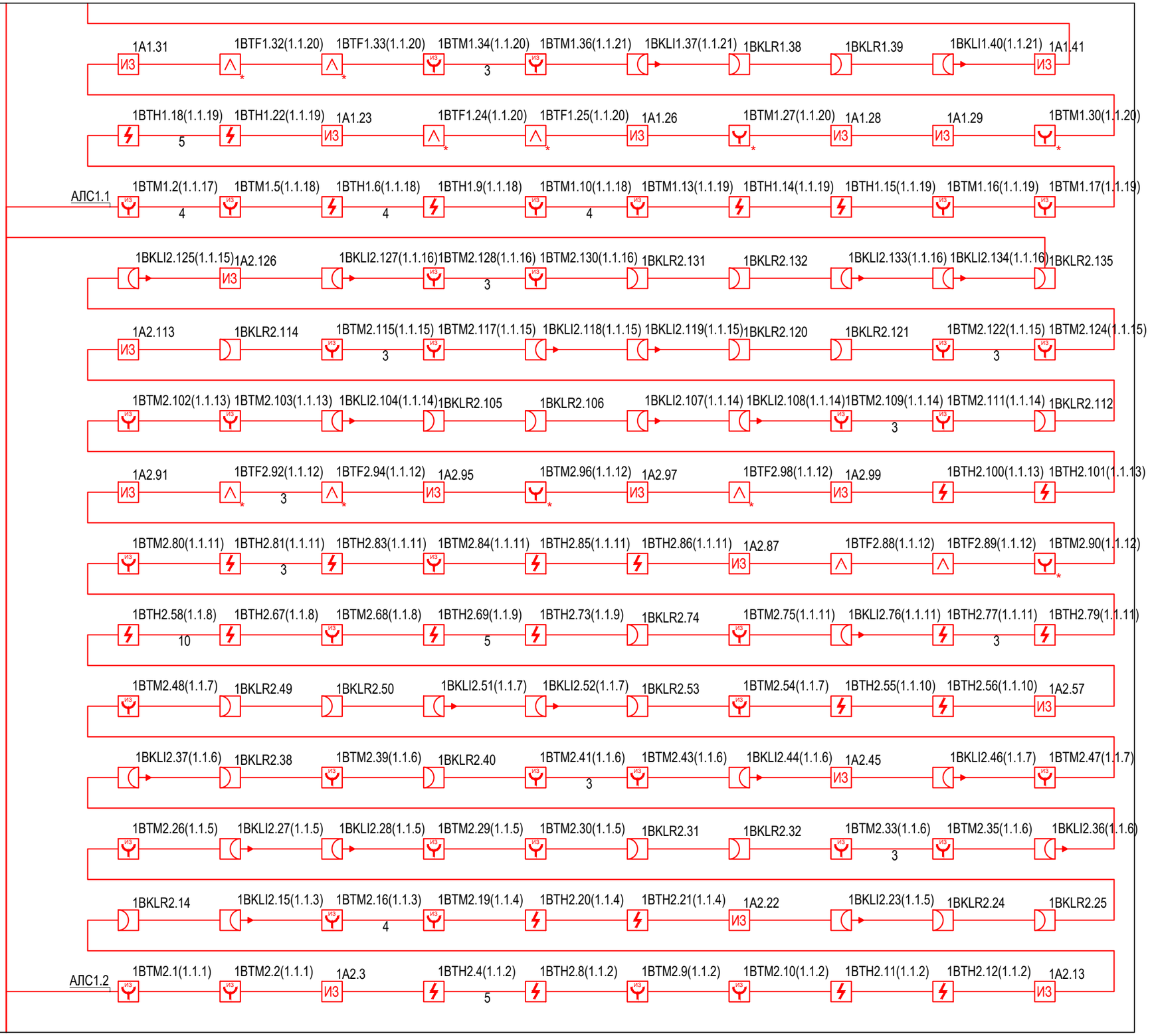

Взам. инв. №

Подп. и дата

Инв. № подп.

Изм.	Кол.уч.	Лист	№ док.	Подп.	Дата	020-06/2026-АПС	Лист 14

Завод, 1 этаж

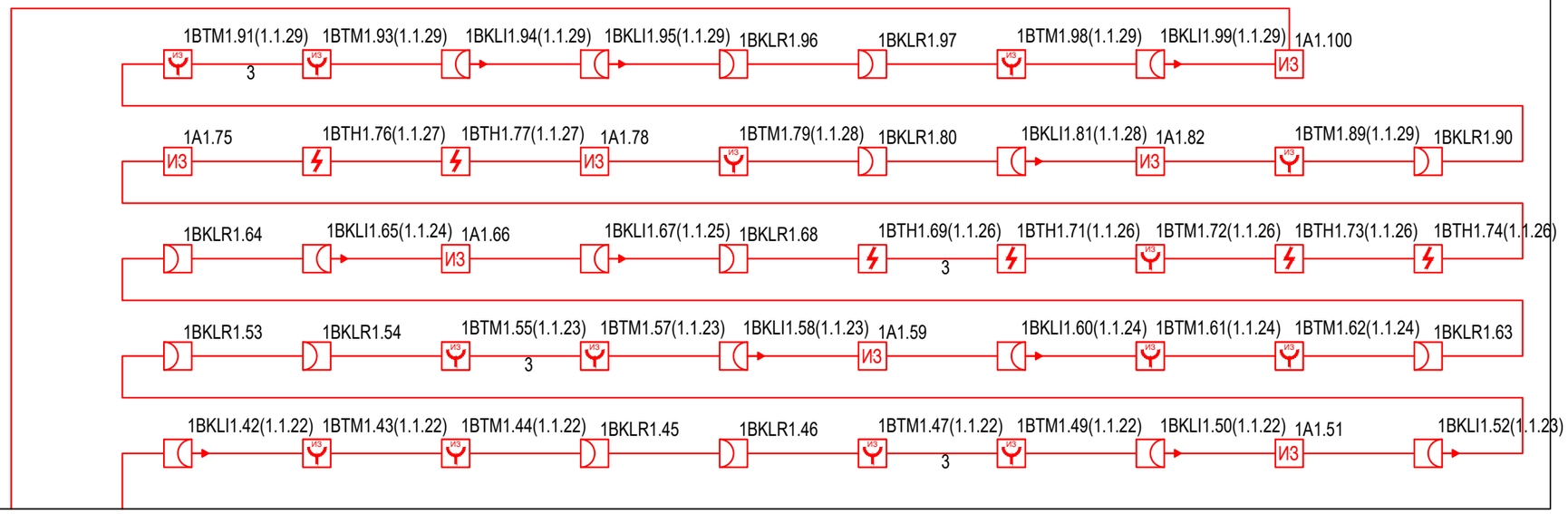

Взам. инв. №

Подп. и дата

Инв. № подп.

Изм.	Кол.уч.	Лист	№ док.	Подп.	Дата	020-06/2026-АПС	Лист 15

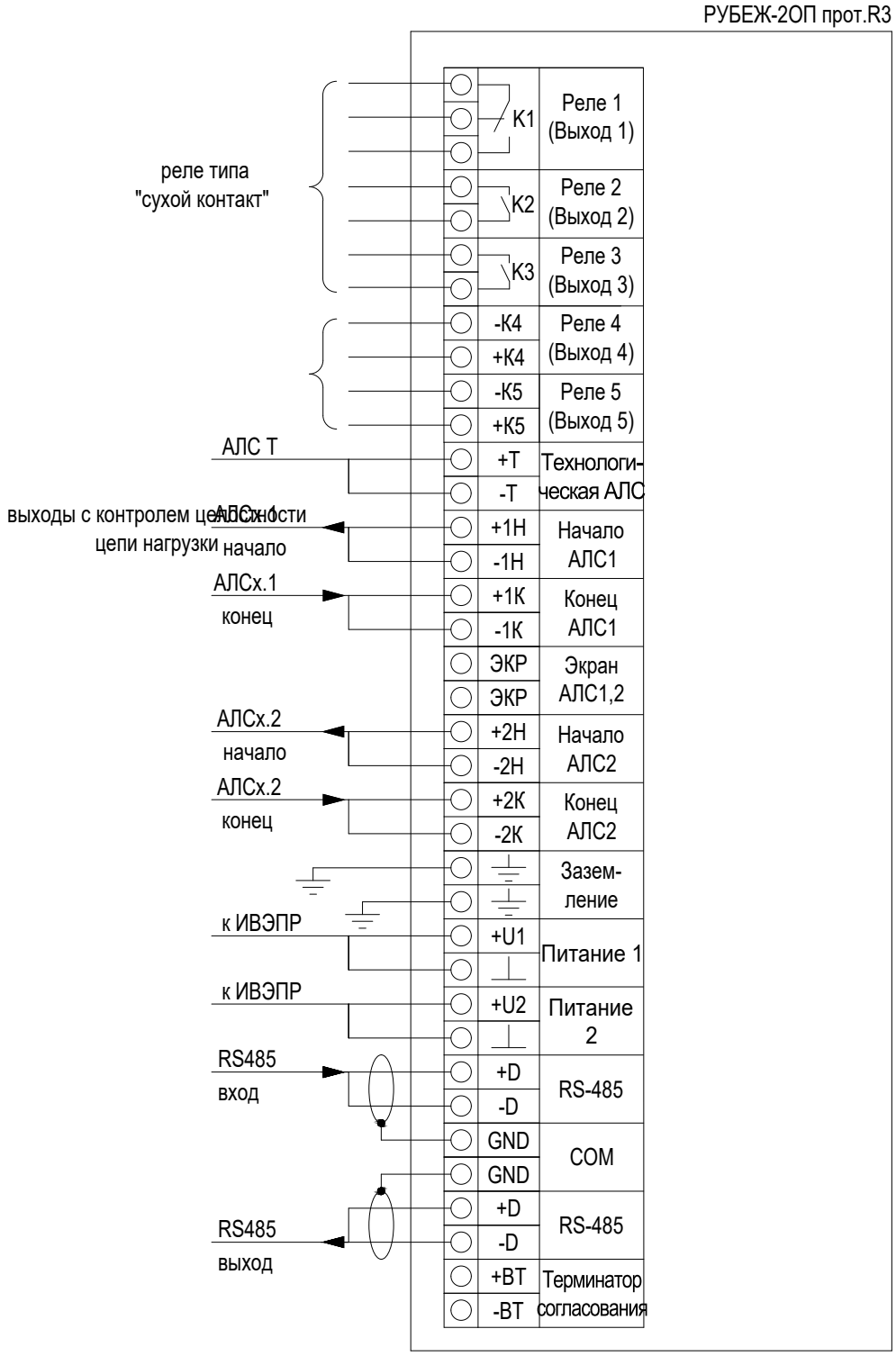

Согласовано

Взам. инв. №

Подп. и дата

Инв. № подп.

Изм.	Кол.уч.	Лист	N док.	Подп.	Дата
ГИП		Кузнецов			07.26
Н.контр.		Пашков			07.26
Проверил		Кузнецов			07.26
Разработал		Князев			07.26

020-06/2026-АПС

Комбинат по обработке рулонной стали

Цеха регенерации, травления, холодного проката, токарный, цинкования, складирования и покраски

Стадия	Лист	Листов
Р	16	

Схема электрическая принципиальная

ПАО "МТС"

Формат А4

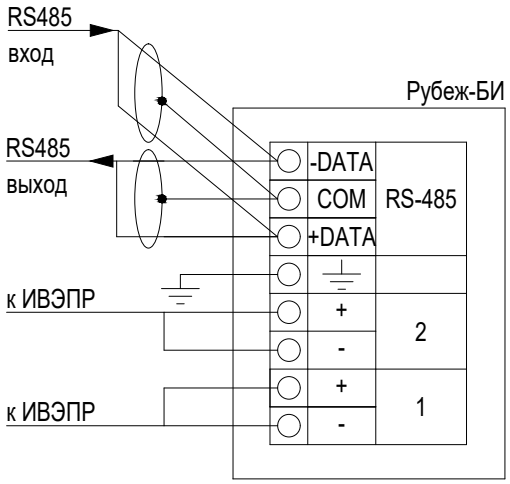

Взам. инв. №	
Подп. и дата	
Инв. № подп.	

Изм.	Кол.уч.	Лист	№ док.	Подп.	Дата	020-06/2026-АПС	Лист 17

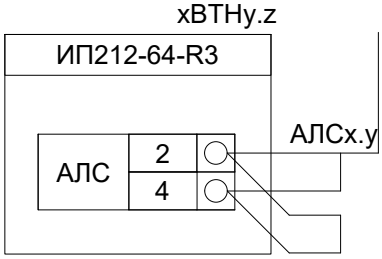

Взам. инв. №	
Подп. и дата	
Инв. № подп.	

Изм.	Кол.уч.	Лист	№ док.	Подп.	Дата	020-06/2026-АПС	Лист 18

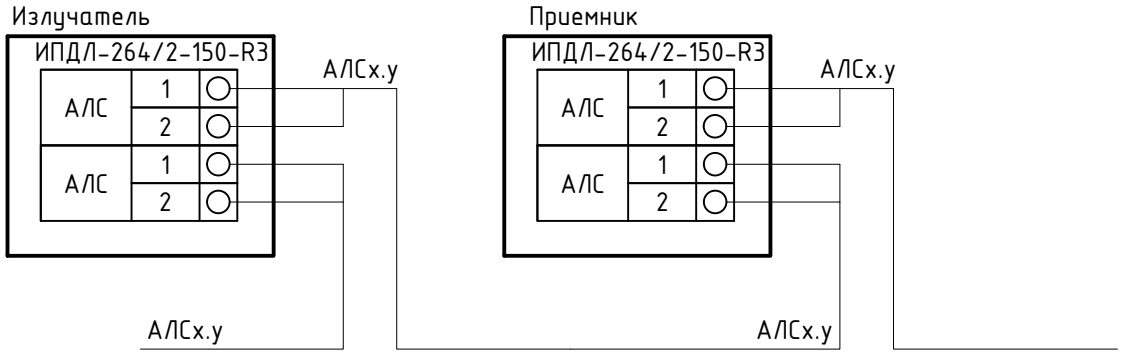

Взам. инв. №	
Подп. и дата	
Инв. № подп.	

Изм.	Кол.уч.	Лист	№ док.	Подп.	Дата	020-06/2026-АПС	Лист 19

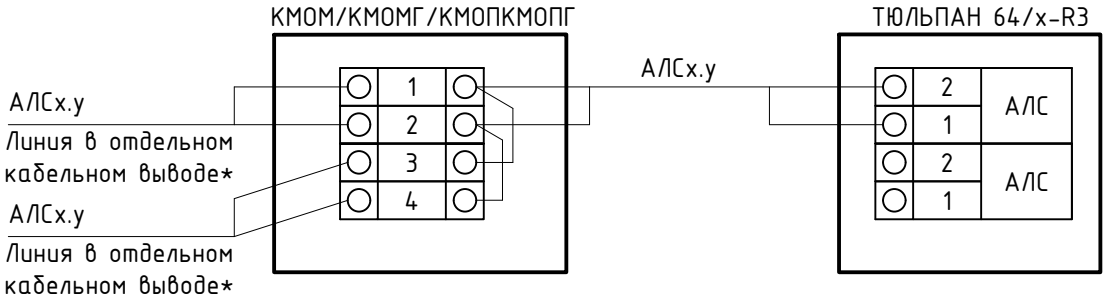

Взам. инв. №	
Подп. и дата	
Инв. № подп.	

Изм.	Кол.уч.	Лист	№ док.	Подп.	Дата	020-06/2026-АПС	Лист 20

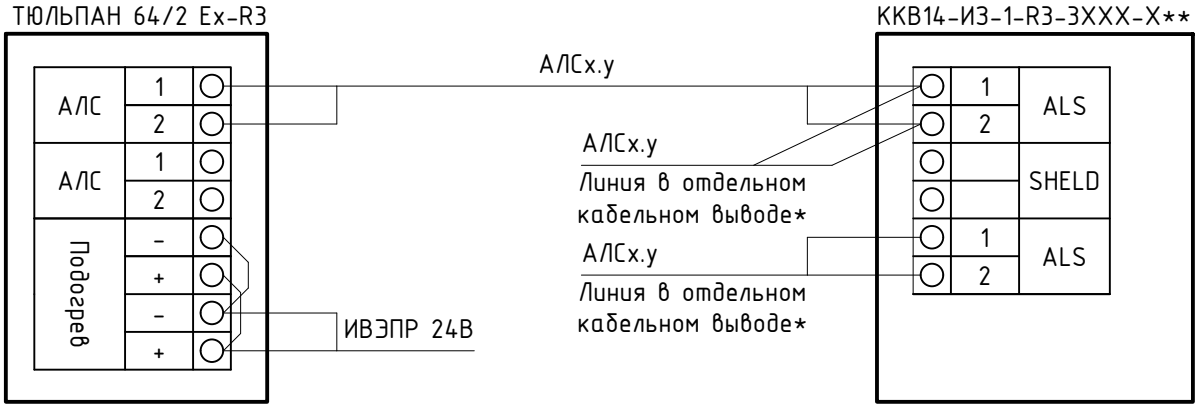

Подключение извещателя в кольцевую АЛС

Примечания:

1. * Согласно СП 6.13130.2021 п.6.7 Не допускается использование двух и более пар жил одного кабеля или провода для реализации кольцевой линии связи.
   п.6.8 Не допускается совместная прокладка кольцевых линий связи СПЗ в одном коробе, трубе, жгуте, замкнутом канале строительной конструкции или на одном лотке.

2. ** Маркировку коробки принять согласно Руководству по эксплуатации 908.3266.00.000 РЭ

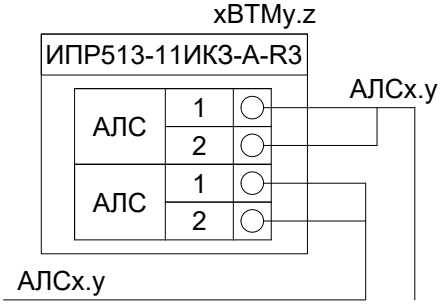

Взам. инв. №	
Подп. и дата	
Инв. № подп.	

Изм.	Кол.уч.	Лист	№ док.	Подп.	Дата	020-06/2026-АПС	Лист 22

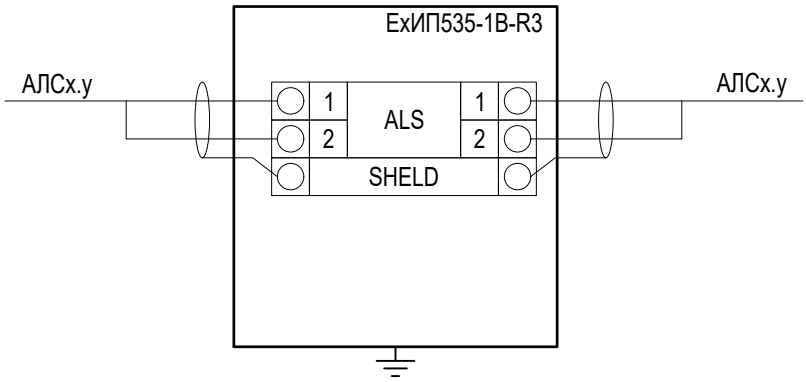

Взам. инв. №	
Подп. и дата	
Инв. № подп.	

Изм.	Кол.уч.	Лист	№ док.	Подп.	Дата	020-06/2026-АПС	Лист 23

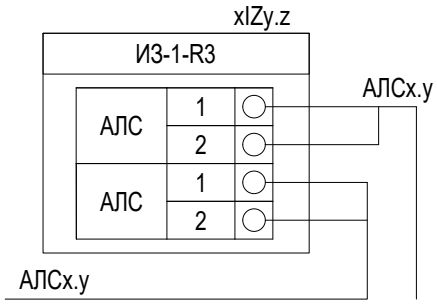

Взам. инв. №	
Подп. и дата	
Инв. № подп.	

Изм.	Кол.уч.	Лист	№ док.	Подп.	Дата	020-06/2026-АПС	Лист 24

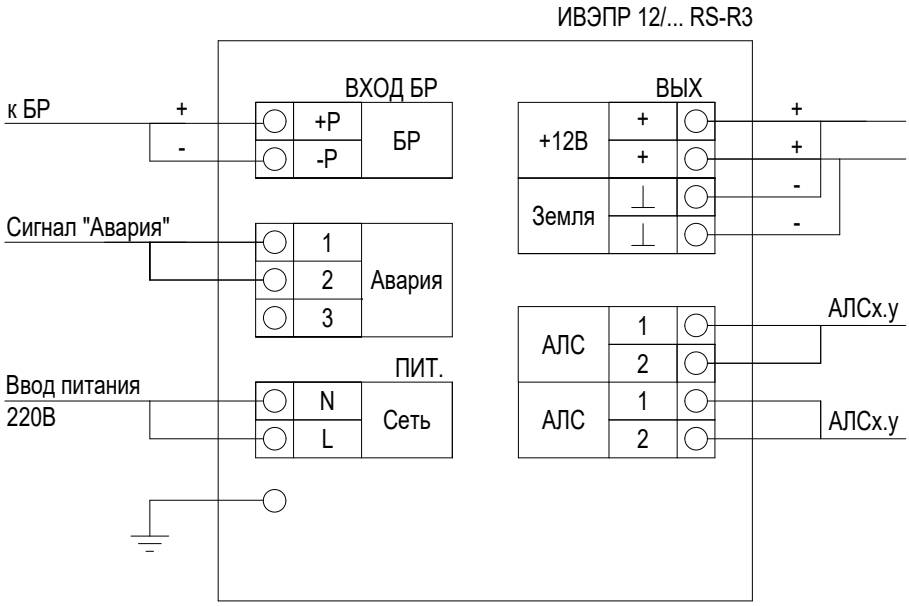

Взам. инв. №	
Подп. и дата	
Инв. № подп.	

Изм.	Кол.уч.	Лист	№ док.	Подп.	Дата	020-06/2026-АПС	Лист 25

Типовая схема подключения бокса резервного питания
"БР-12/24" (BR)

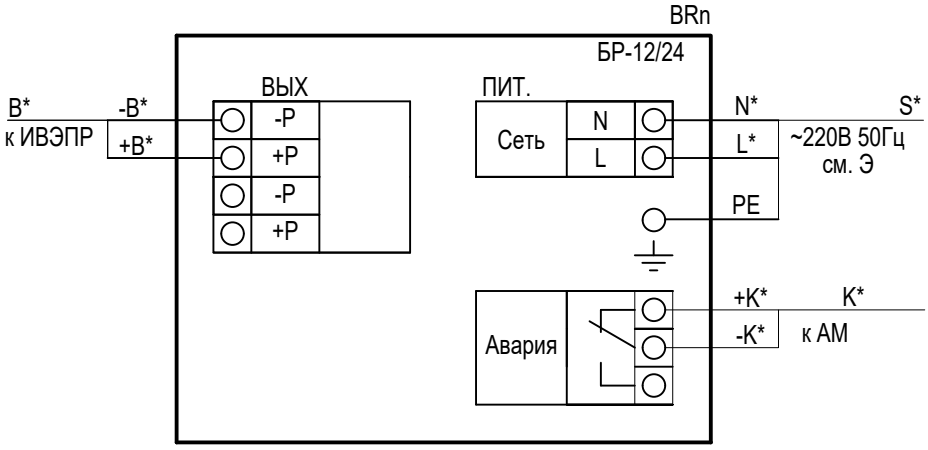

Взам. инв. №	
Подп. и дата	
Инв. № подп.	

Изм.	Кол.уч.	Лист	№ док.	Подп.	Дата	020-06/2026-АПС	Лист 26

Маркировочный план на отм. 0,000 в осях И-НБ/Л-ЭГ

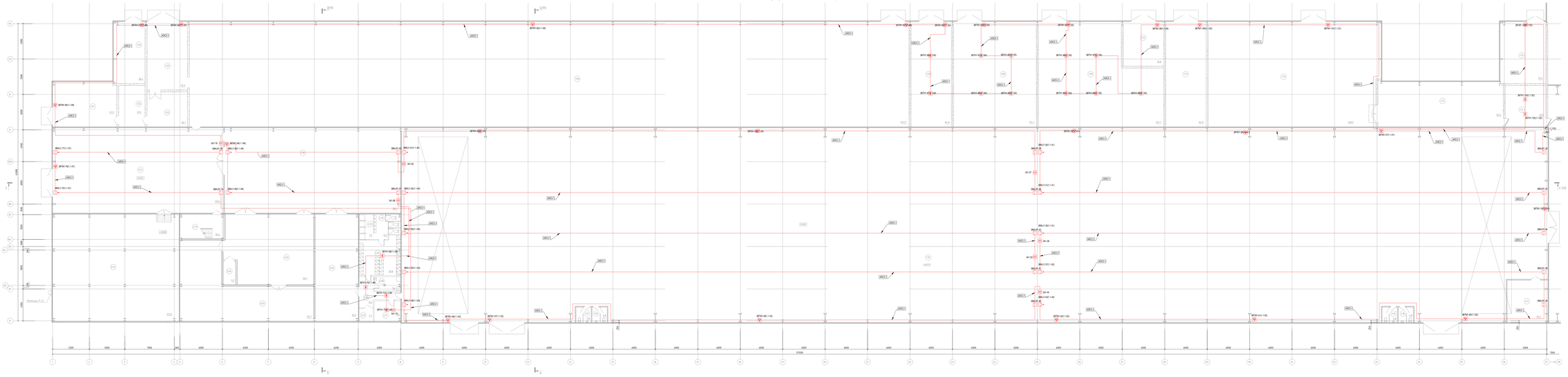

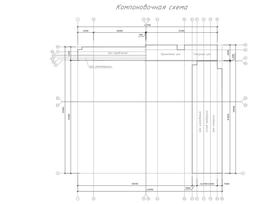

Экспликация помещений (окончание)

Номер на плане	Наименование	Площадь, м²	Кат. пом.
	Шк.-заводск_помещ1.шт		
1.01	Коридор	92.5	
1.02	Комната персонала	9.8	
1.03	Технологическое помещение ПГШ	4.58	В1
1.04	Технологическое помещение Фильтр-декарбонизатор	49.8	В1
1.05	Технологическое помещение Склад-дозаторная (метанол)	16.6	В1
1.06	Помещение для растворительного шкафа	19.6	В1
1.07	Цех основного производ. генерация сол.	1018.3	Д
1.08	АТП	18.2	Д
1.09	Тамбур	3.3	
1.10	Помещение уборщиков лаборатории	9.2	
1.11	Помещение для бутылочного хранения серной кислоты (серебряная)	19.3	В1
1.12	Помещение для бутылочного хранения щелочи (серебряная)	20.1	В1
1.13	Резервуарный парк(на 120, 1,25 час)	143.3	
1.14	Тамбур	19.8	
1.15	Преобразователь бурлайки	12.1	
1.16	Сепаратор-преобразователь бурлайки	19.4	
1.17	Резервуарный парк(на 120, 75 час)	113.5	
1.18	Тамбур	4.3	
1.19	Резервуарный парк(на 120, 8 час)	4.3	
1.20	Сепаратор	2.5	
1.21	Дренёбол	3.6	
1.22	Резервуарный парк(на 75, 75 час)	4.5	
1.23	Дренёбол	3.6	
1.24	Сепаратор	4.1	
1.25	Резервуарный парк(на 75, 8 час)	3.4	
1.26	Дренёбол	3.8	
1.27	Сепаратор	3.4	
1.28	Сепаратор	3.4	
1.29	Сепаратор	3.4	
1.30	Сепаратор	3.4	
1.31	Сепаратор	3.4	
1.32	Тамбур	1.8	
	Всего 39шт		

Экспликация помещений (начало)

Номер на плане	Наименование	Площадь, м²	Кат. пом.
	Цех.01		
1.01	Помещение аварийного душа	12.4	Д
1.02	Помещение для хранения Аммиачной воды	19.8	В1
1.03	Помещение для размещения Аммиачной	28.1	В1
1.04	Технологическое помещение Аммиачная, Зона электрообрабатывания	90.1	В1
1.05	Помещение для дозаби воды	35.4	В1
1.06	Зона технологическая	916.7	Д
1.07	Технологическое помещение Насосная(Зона технологическая)	36.9	В1
1.08	Технологическое помещение дозаторная(Зона технологическая)	35.7	В1
1.09	Электрощитовая	23.5	
1.10	Трансформаторная	35.4	В1
1.11	Технологическое помещение Аварийная сепаратор	44.8	Д
1.12	Насосная станция для хранения Воды	49.4	Д
1.13	Насосная станция для циркуляции Воды	42.8	Д
1.14	Помещение для размещения электрооборудования	18.8	В1
1.15	Технологическое помещение лаборатория	35.6	
1.16	Зона производства	4429.1	
1.17	АТП	18.3	
1.18	Сепаратор	4.8	
1.19	Сепаратор	4.8	
1.20	Сепаратор	4.8	
1.21	Сепаратор	4.8	
	Цех.дозирования		
1.22	Помещение дозаторной	192.3	Д
1.23	Зона обвязки	49.1	
1.24	Насосная	62.1	Д
1.25	Вентилятор для смесителя воздуха	3.7	Д
1.26	Склад порошка сильно жжёного	62.3	Д
1.27	Дренёбол	4.3	
1.28	Тамбур	3.3	
1.29	Помещение уборщиков лаборатории	7.4	
1.30	Вентилятор	18.9	
1.31	Сепаратор	32.3	
1.32	Комната бандажных перчаток	9.0	
1.33	Дренёбол	7.3	
1.34	Натяжная клапка	19.4	
1.35	Вентилятор	19.4	
1.36	Помещение бутылочного хранения сильно жжёного	62.1	

Экспликация помещений (окончание)

Номер на плане	Наименование	Площадь, м²	Кат. пом.
	Цех.02		
1.37	Помещение аварийного душа	12.4	Д
1.38	Помещение для хранения Аммиачной воды	19.8	В1
1.39	Помещение для размещения Аммиачной	28.1	В1
1.40	Технологическое помещение Аммиачная, Зона электрообрабатывания	90.1	В1
1.41	Помещение для дозаби воды	35.4	В1
1.42	Зона технологическая	916.7	Д
1.43	Технологическое помещение Насосная(Зона технологическая)	36.9	В1
1.44	Технологическое помещение дозаторная(Зона технологическая)	35.7	В1
1.45	Электрощитовая	23.5	
1.46	Трансформаторная	35.4	В1
1.47	Технологическое помещение Аварийная сепаратор	44.8	Д
1.48	Насосная станция для хранения Воды	49.4	Д
1.49	Насосная станция для циркуляции Воды	42.8	Д
1.50	Помещение для размещения электрооборудования	18.8	В1
1.51	Технологическое помещение лаборатория	35.6	
1.52	Зона производства	4429.1	
1.53	АТП	18.3	
1.54	Сепаратор	4.8	
1.55	Сепаратор	4.8	
1.56	Сепаратор	4.8	
1.57	Сепаратор	4.8	
	Цех.дозирования		
1.58	Помещение дозаторной	192.3	Д
1.59	Зона обвязки	49.1	
1.60	Насосная	62.1	Д
1.61	Вентилятор для смесителя воздуха	3.7	Д
1.62	Склад порошка сильно жжёного	62.3	Д
1.63	Дренёбол	4.3	
1.64	Тамбур	3.3	
1.65	Помещение уборщиков лаборатории	7.4	
1.66	Вентилятор	18.9	
1.67	Сепаратор	32.3	
1.68	Комната бандажных перчаток	9.0	
1.69	Дренёбол	7.3	
1.70	Натяжная клапка	19.4	
1.71	Вентилятор	19.4	
1.72	Помещение бутылочного хранения сильно жжёного	62.1	

Примечания:

1. Помещения технологии хлебопечения, снабжения производства, а, уровня безопасности технологий II, предназначенные для производства хлебобулочных изделий, кондитерских изделий, мучных полуфабрикатов, должны быть не ниже III. Расстояние от дверных проемов производственных помещений до эвакуационных выходов, должно быть не более 25 метров. Ширина дверных проемов должна быть не менее 1,2 м. Ширина эвакуационных выходов должна быть не менее 1,2 м. Высота дверных проемов должна быть не менее 2,1 м. Ширина дверных проемов, предназначенных для выкатывания технологического оборудования, должна быть не менее 1,4 м. Высота дверных проемов, предназначенных для выкатывания технологического оборудования, должна быть не менее 2,1 м.

2. Дренёбол технологии хлебопечения, дренёбол, на технологии Дуо, дренёбол на хлебопечении технологии ИП, тамбур дренёбол(аварийного) интродуктивного на хлебопечении технологии Тейлор, дренёбол бутылочного технологии хлебопечения Аварийная 4.3 м.

3. Помещения расстояние от ИП до выгружающего на 0,25 м в технологии сверхскоростного тестоведения технологии ИП, технологии Тейлор, технологии Дуо, технологии Аварийная, технологии Бутылочная, технологии хлебопечения, технологии ИП до стены (перегородки), а также другие технологические конструкции и до технологического оборудования. Выгружающего от технологии не расстояние более 0,25 м. Основа быть не менее 0,35 м.

4. Ручная технология хлебопечения дренёбол, на технологии и конструкции на Высота 2,5+-0,2 м от дробно или на полы. Не допуск дробленых продукта технологии и полы ИП. Свободно дренёбол на расстояние, не менее 0,75+-0,05 м. Расстояние от технологии до стены:

- на Блок С1 - Ядро от Ядра Ядрёно обоих на Блок Ч1 - Ядро от Ядра Ядрёно обоих;
- на Блок Д - от ИП до Ядрёно от любых технологии.

5. Небольшая высота набора стены и стены технологии Аналогично, В технологическая подбор 0,05 мм и отсебин. После монтажа, проемы заделаны технологией технологией технологии на основе цементно.

6. Для технологии системы ИП технологическая, В небольшая технологическая подбор и стен перебор от небольшая основа Ядрёно системы.

| | | |

Маркировочный план на отм. 0,000 в осях Д3-Ж6/62-88

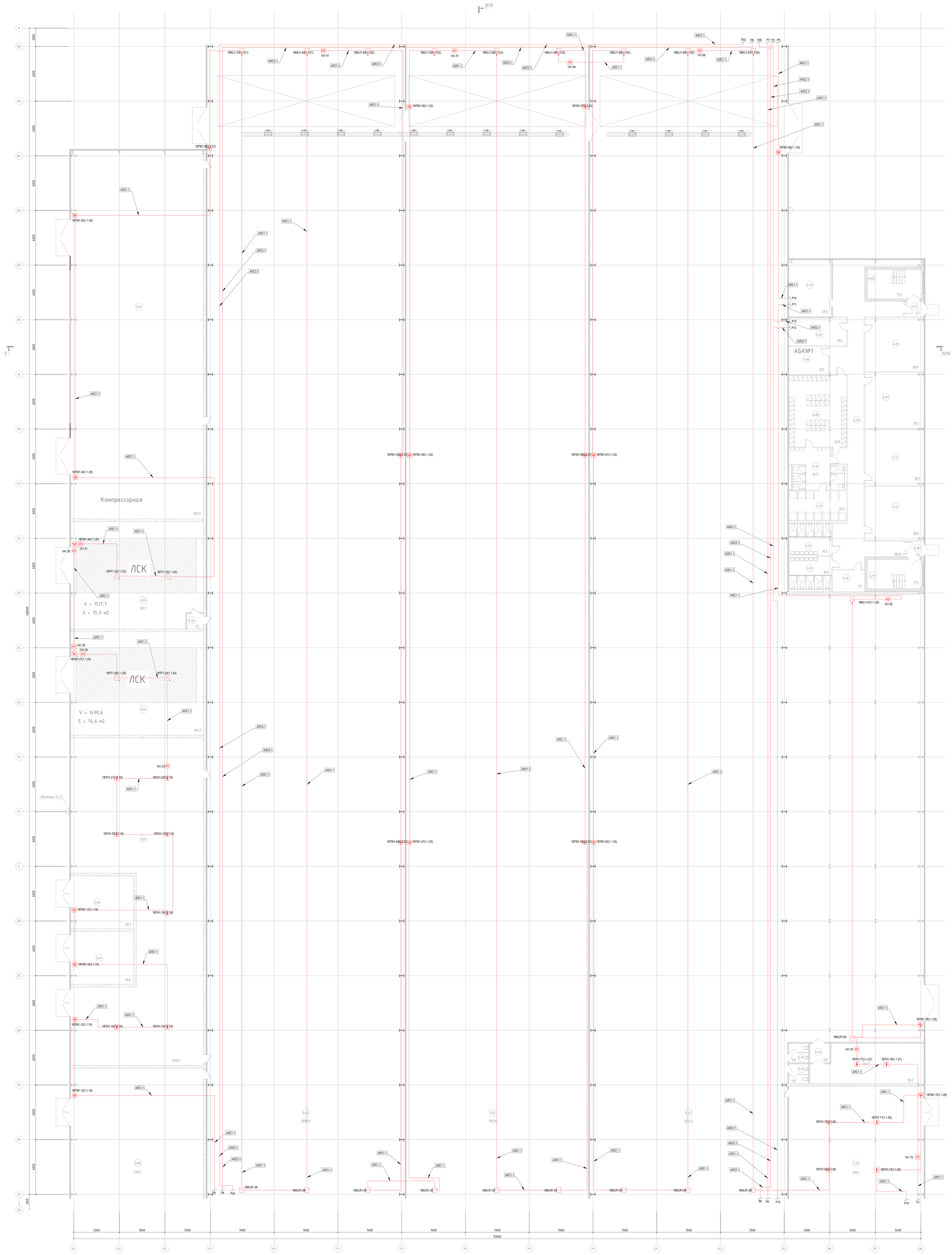

Экспликация помещений здания №1 (начало)

Номер поме-щения	Наименование	Площадь м²	Кат. пом. *
	АБК №1		
4.01	Тамбур	3.7	
4.02	Лестничная клетка	17.4	
4.03	ИТП	29.5	Д
4.04	Вспомогательное помещение (архив)	19.5	В3
4.05	Кабинет	38.0	
4.06	Бельевая	13.5	В3
4.07	Кабинет	39.7	
4.08	Гардероб (1а)	49.9	
4.09	Коридор	103.8	
4.10	Санузел	24.5	
4.11	Кабинет	39.7	
4.12	Душевая	20.4	
4.13	Кабинет	38.0	
4.14	Туалет	16.3	
4.15	Туалет	16.3	
4.16	Комната личной гигиены женщин	7.9	
4.17	Лестничная клетка	17.4	
4.18	Тамбур	3.7	

* категория по взрывопожарной и пожарной опасности

Экспликация помещений здания №1 (продолжение 1)

Номер поме-щения	Наименование	Площадь м²	Кат. пом. *
	Цех цинкования,склаДирования, покраски		
5.01	Цех склаДирования	7017.6	В4
5.02	Компрессорная	586.9	В4
5.03	Цех хранения азота	167.7	А
5.04	Станция по хранению водорода	164.7	А
5.05	Электрощитовая	432.0	В3
5.06	Трансформаторная	39.7	В3
5.07	Трансформаторная	39.9	В3
5.08	Котельная (паровая и водяная)	478.5	Г
5.23	Электрощитовая	238.7	В3
5.34	Тамбур-шлюз	3.1	
5.39	Санузел	4.8	
5.40	Санузел	4.8	
5.41	Комната персонала	50.1	
5.42	Цех цинкования	8588.9	
5.43	Цех покраски	9241.2	
5.45	Тамбур	4.8	

* категория по взрывопожарной и пожарной опасности

Компоновочная схема

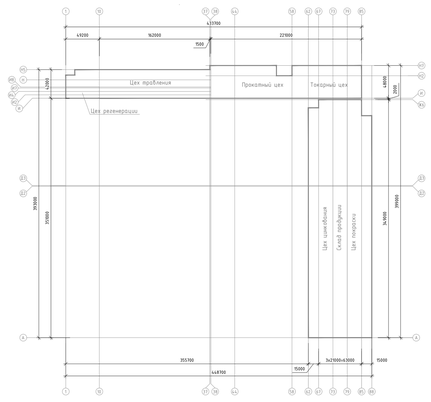

Примечание:

1. Размещение пожарных извещателей следует производить с учетом воздушных потоков в защищаемом помещении, вызываемых вентиляцией, при этом расстояние от извещателя до вентиляционного отверстия должно быть не менее 1м. Расстояние от уровня перекрытия (уровня подвесного потолка) до чувствительного элемента точечного ИП в месте его установки, должно быть не менее 25 мм, но более 600 мм – для дымовых ИП и не более 150 мм для тепловых ИП. Рекомендуется размещать ИП при наименьшем допустимом расстоянии между чувствительным элементом и уровнем перекрытия (уровнем подвесного потолка).

2. Дымовые пожарные извещатели установить на потолке. При установке на подвесном потолке ИП могут устанавливаться непосредственно на подвесном потолке. Радиус действия дымового пожарного извещателя принят 6.4м

3. Минимальное расстояние от ИП до выступающих на 0,25 м и менее от перекрытия строительных конструкций или инженерного оборудования должно составлять не менее двух высот этих строительных конструкций или оборудования. Расстояние от ИП до стен (перегородок), а также других строительных конструкций и до инженерного оборудования, выступающего от перекрытия на расстояние более 0,25 м, должно быть не менее 0,50 м.

4. Ручные пожарные извещатели установить на стенах и конструкциях на высоте (1,5+/-0,1) м от уровня земли или пола до органа управления (рычага, кнопки и т.п.). ИПР следует устанавливать на расстоянии, м: не менее 0,75 – от различных приборов, мебели, оборудования;

- не более 45 – друг от друга внутри зданий; не более 100 – друг от друга вне зданий;
- не более 30 – от ИПР до выхода из любого помещения.

5. Кабельные проходы сквозь стены и плиты перекрытия выполнить в металлической трубе d=20 мм и d=40мм. После монтажа, проходы заделать негистовой монтажной пеной на основе графита.

6. Кабельные линии системы ПС прокладывать в отдельных гофрированных трубах и/или коробах от кабельных линий других систем.

Изм.	Кол.уч.	Лист	N.док.	Подп.	Дата	020-06/2026-АПС			
						Комбинат по обработке рулонной стали			
ГИП			Кузнецов		07.26	Цеха регенерации, травления, холодного проката, токарный, цинкования, складирования и покраски	Стадия	Лист	Листов
Н.контр.			Пацков		07.26		Р	28	
Проверил			Кузнецов		07.26				
Разработал			Юнаев		07.26	Маркировочный план на отм. 0,000 в осях Д3-Ж6/62-88	ПАО "МТС"		

Формат А0х2

Маркировочный план на отм. 0,000 в осях А-Д2/62-88

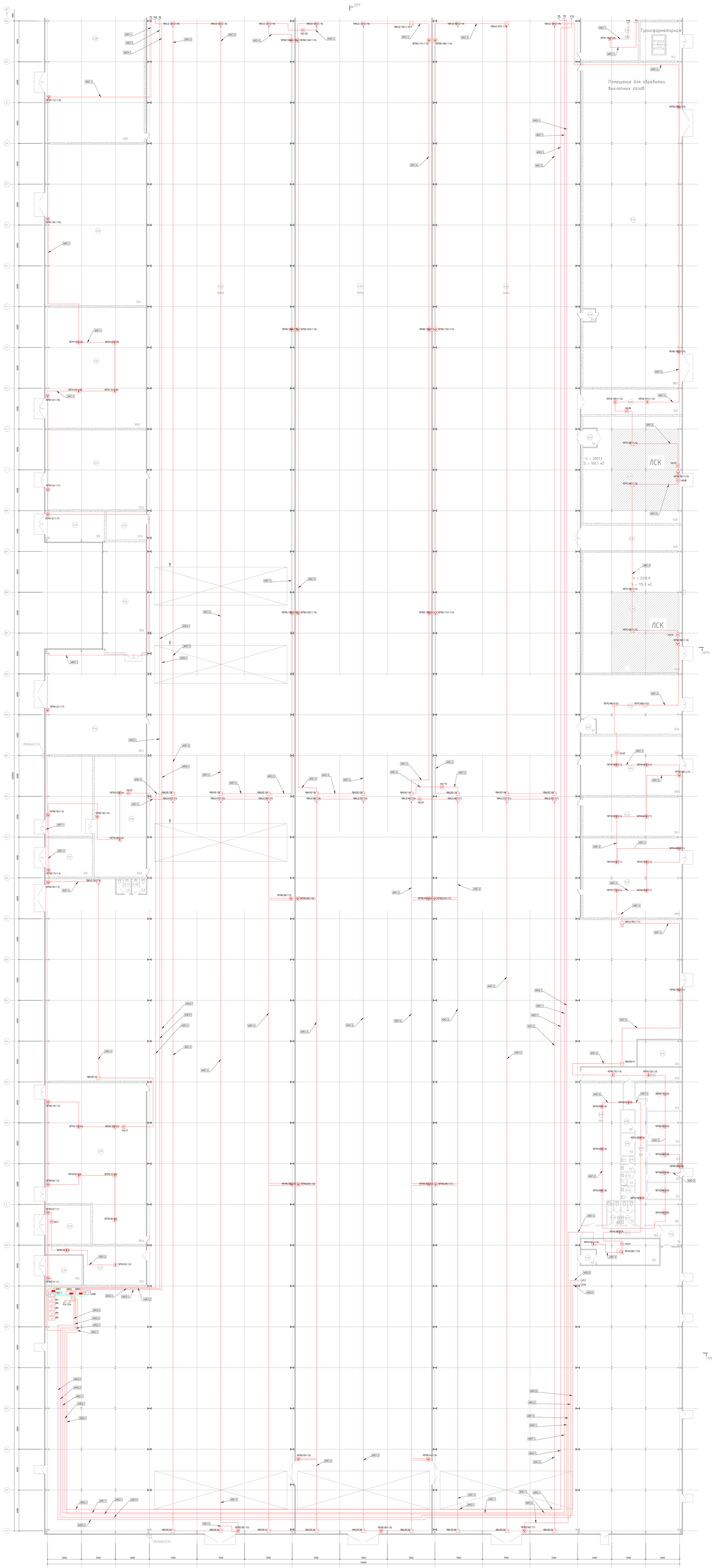

Экспликация помещений здания №1 (продолжение 2)

Номер помещения	Наименование	Площадь, м²	Кат. пом. *
	Цех шоколадной глазировки, покрасы		
5.07	Цех шоколадной	1017.6	В4
5.08	Кипятильня (подробно и водяная)	478.5	Г
5.09	Участок очистки и упаковочная воды	351.1	Д
5.10	Кладовая масел	262.2	В2
5.11	Помещение для размещения электрооборудования	173.3	В4
5.12	Технические помещения арочного	38.5	В4
5.13	Помещение для размещения электрооборудования	26.3	В4
5.14	Станция аэрозольной воды	102.6	Д
5.15	Вентиляторная	306.7	В3
5.16	Электрощитовая	134.8	В3
5.17	Трансформаторная	37.6	В3
5.18	Помещение аварийного освещения	20.9	В4
5.19	Электрощитовая	306.6	В3
5.20	Трансформаторная	37.3	В3

* категория по взрывопожарной и пожарной опасности

Экспликация помещений здания №1 (продолжение 3)

Номер помещения	Наименование	Площадь, м²	Кат. пом. *
5.21	Коридор	62.4	
5.22	Тамбур-шлюз	4.7	
5.23	Электрощитовая	238.7	В3
5.24	Трансформаторная	36.3	В3
5.25	Печь дожига (комплектно с линией)	688.4	Г
5.26	Коридор	54.8	
5.27	Помещение для смешивания красок	227.6	А
5.28	Тамбур	54.8	В4
5.29	Склад красок	256.8	А
5.30	Склад обезжиривающих веществ	123.6	В1
5.31	Электрощитовая	128.9	В3
5.32	Лаборатория	369.8	В3
5.33	Тамбур-шлюз	5.4	
5.35	Тамбур-шлюз	3.2	
5.36	Комната персонала	38.7	

* категория по взрывопожарной и пожарной опасности

Экспликация помещений здания №1 (продолжение 4)

Номер помещения	Наименование	Площадь, м²	Кат. пом. *
5.37	Санузел	4.8	
5.38	Санузел	4.8	
5.42	Цех шоколада	8588.9	
5.43	Цех покраски	924.12	
5.44	Склад СОК	84.4	
5.46	Тамбур	4.8	
	Наборная		
6.01	Гардеробная	114.8	
6.02	Преддверие	24.6	
6.03	Преддверие	24.9	
6.04	Кабинет фельдшерпункта	13.2	
6.05	Кабинет для приема больных	12.2	
6.06	Кабинет временного пребывания больных	12.2	
6.07	Бестельная в зоне смешения	18.8	
6.08	Санузел неходовой фазы и медицинских обслуживания	6.5	В4

* категория по взрывопожарной и пожарной опасности

Экспликация помещений здания №1 (окончание)

Номер помещения	Наименование	Площадь, м²	Кат. пом. *
6.09	Гардеробная персонала наборная	6.6	
6.10	Санузел	4.4	
6.11	Помещение уборочного инвентаря	4.0	
6.12	Санузел	4.0	
6.13	Санузел	6.7	
6.14	Санузел	9.0	
6.15	Коридор	29.8	
6.16	Тамбур	9.5	
6.17	Коридор	36.0	
6.18	Коридор	29.6	
6.19	АПТ	25.4	Д
	Всего:	39685.5	

* категория по взрывопожарной и пожарной опасности

Компоновочная схема

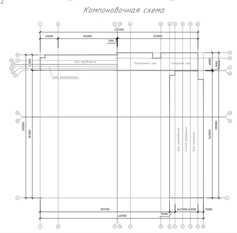

Примечания:

1. Размещение пожарных извещателей следует производить с учетом воздушных потоков в защищаемом помещении, выжидания вентиляции, при этом расстояние от извещателя до вентилируемого отверстия должно быть не менее 1м. Расстояние от уровня перекрытия (уровня подвесного потолка) до чувствительного элемента точечного ИП в месте его установки, должно быть не менее 25 мм, но более 600 мм – для дымовых ИП и не более 150 мм для тепловых ИП. Рекомендуется размещать ИП при отсутствии визуального расстояния между чувствительным элементом и уровнем перекрытия (уровнем подвесного потолка).

2. Дымовые пожарные извещатели установить на потолке. При установке на подвесном потолке ИП могут устанавливаться непосредственно на подвесной потолок. Радиус действия дымового пожарного извещателя принят 6,4м

3. Минимальное расстояние от ИП до выступающих на 0,25 м и менее от перекрытия строительных конструкций или инженерного оборудования должно составлять не менее 0,6м. Высота этих строительных конструкций или оборудования. Расстояние от ИП до стен (перегородок), а также других строительных конструкций и до инженерного оборудования, выступающих от перекрытия на расстояние более 0,25 м, должно быть не менее 0,50 м.

4. Ручные пожарные извещатели установить на стенах и конструкциям на высоте (1,5÷1,6) м от уровня земли или пола. Не кратко управления (кнопка, молоток и т.п.). ИПР следует устанавливать на расстоянии, но не менее 0,75 м от различных предметов, мебели, оборудования;

- не более 45 м - друг от друга внутри зданий; не более 150 м - друг от друга вне зданий;
- не более 30 м - от ИПР до выхода из любого помещения.

5. Кабельные проходы сквозь стены и плиты перекрытия выполнить в металлической трубе ф20 мм и ф40мм. После монтажа, проходы заделать негорючей монтажной пеной на основе силикона.

6. Кабельные линии системы ПС прокладываются в отдельных гофрированных трубах или коробах от кабельных линий других систем.

						020-06/2026-АПС		
						Комплект по обработке рулонной стали		
Изм.	Кол.уч.	Лист	N док.	Подп.	Дата			
ГИП		Жуковцев			07.26	Цеха регенерации, травления, холодного проката, товарный, цинкования, гальванования и покраски	Стадия	Лист	Листов
Н.контр.		Ташков			07.26		Р	29	
Проверил		Жуковцев			07.26				
Разработал		Ананьев			07.26	Маркировочный план на отм. 0,000 в осях А-Д2/62-88	ПАО "МПК"		

Формат А4х3

1 этаж

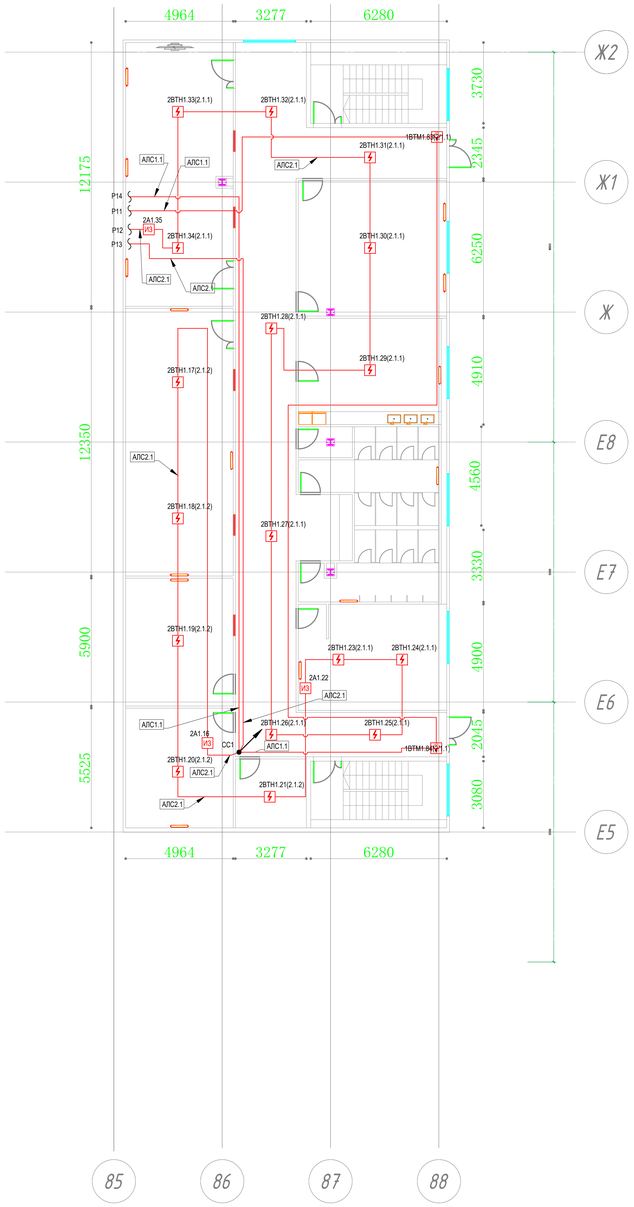

2 этаж

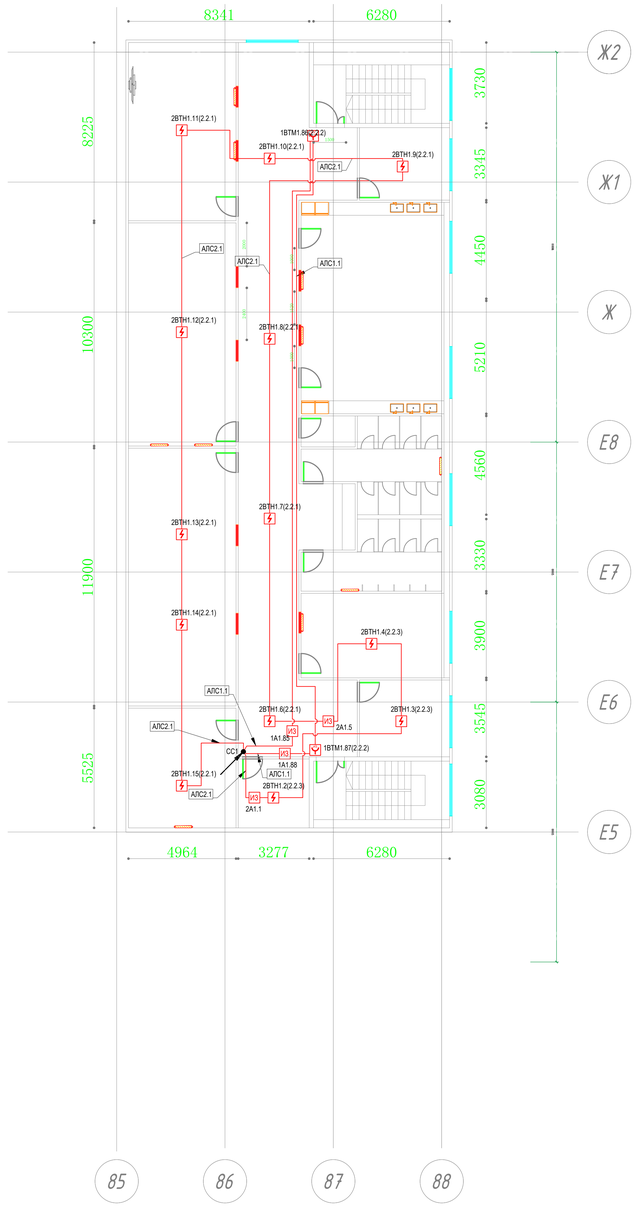

Компоновочная схема

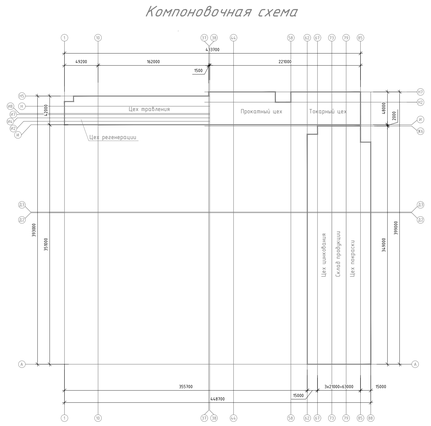

Примечание:

1. Размещение пожарных извещателей следует производить с учетом воздушных потоков в защищаемом помещении; вызываемых вентиляцией, при этом расстояние от извещателя до вентиляционного отверстия должно быть не менее 1м. Расстояние от уровня перекрытия (уровня подвесного потолка) до чувствительного элемента точечного ИП в месте его установки, должно быть не менее 25 мм, не более 600 мм - для дымовых ИП и не более 150 мм для тепловых ИП. Рекомендуется размещать ИП при наименьшем допустимом расстоянии между чувствительным элементом и уровнем перекрытия (уровнем подвесного потолка).

2. Дымовые пожарные извещатели установить на потолке. При установке на подвесном потолке ИП могут устанавливаться непосредственно на подвесной потолок. Радиус действия дымового пожарного извещателя принят 6.4м

3. Минимальное расстояние от ИП до выступающих на 0,25 м и менее от перекрытия строительных конструкций или инженерного оборудования должно составлять не менее двух высот этих строительных конструкций или оборудования. Расстояние от ИП до стен (перегородок), а также других строительных конструкций и до инженерного оборудования, выступающего от перекрытия на расстояние более 0,25 м, должно быть не менее 0,50 м.

4. Ручные пожарные извещатели установить на стенах и конструкциях на высоте (1,5+/-0,1) м от уровня земли или пола до органа управления (рычага, кнопки и т.п.). ИПР следует устанавливать на расстоянии, м: не менее 0,75 - от различных предметов, мебели, оборудования;

- не более 45 - друг от друга внутри зданий; не более 100 - друг от друга вне зданий;
- не более 30 - от ИПР до выхода из любого помещения.

5. Кабельные проходы сквозь стены и плиты перекрытия выполнить в металлической трубе d=20 мм и d=40мм. После монтажа, проходы заделать огнестойкой монтажной пеной на основе арофита.

6. Кабельные линии системы ПС прокладывать в отдельных гофрированных трубах и/или коробах от кабельных линий других систем.

Изм.	Кол.уч.	Лист	N док.	Подп.	Дата	020-06/2026-АПС		
						Комбинат по обработке рулонной стали		
ГИП		Кузнецов			07.26	Цеха регенерации, травления, холодного проката, токарный, цинкования, охлаждования и покраски	Стадия	Лист	Листов
Н.контр.		Пашков			07.26		Р	30	
Проверил		Кузнецов			07.26				
Разработал		Князев			07.26	Административный корпус	ПАО "МТС"		

Согласовано

Взам.инв. №

Подп. и дата

Инв. №подл.

Формат А0

1 этаж

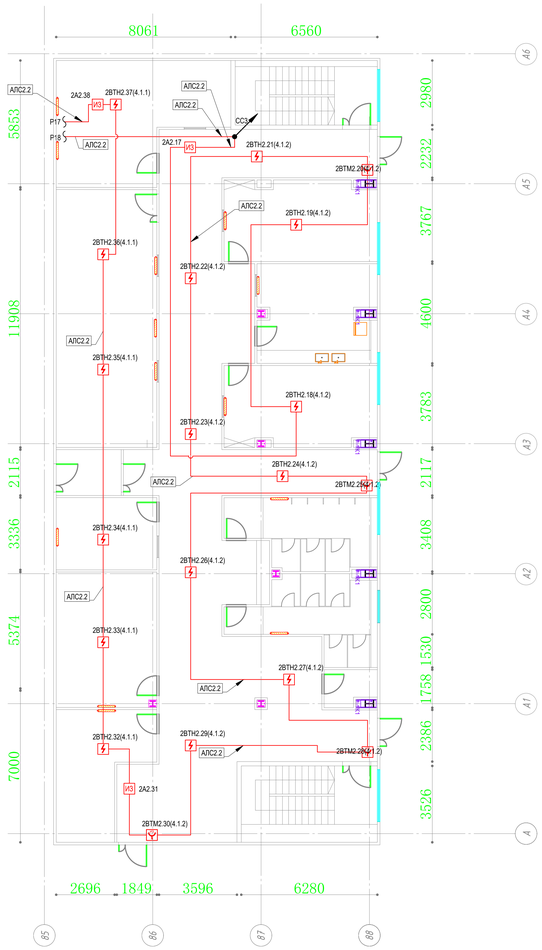

2 этаж

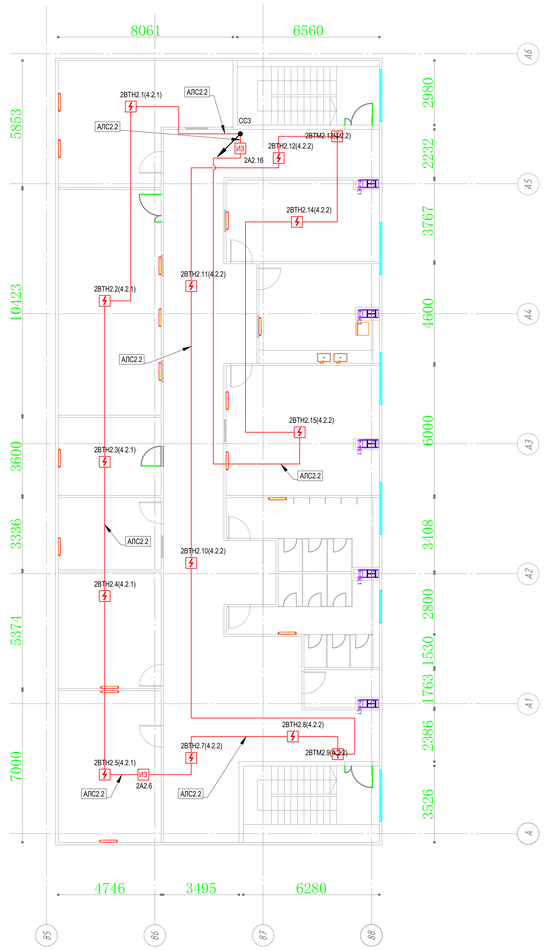

Компоновочная схема

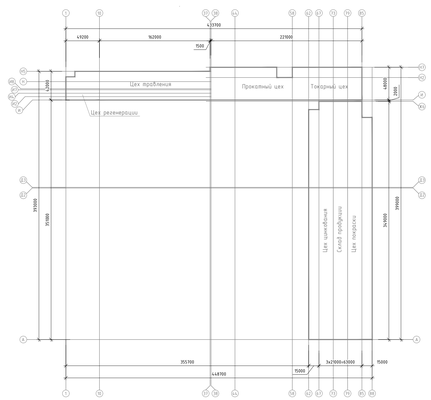

Примечание:

1. Размещение пожарных извещателей следует производить с учетом воздушных потоков в защищаемом помещении, вызываемых вентиляцией, при этом расстояние от извещателя до вентиляционного отверстия должно быть не менее 1м. Расстояние от уровня перекрытия (уровня подвесного потолка) до чувствительного элемента точечного ИП в месте его установки, должно быть не менее 25 мм, не более 600 мм - для дымовых ИП и не более 150 мм для тепловых ИП. Рекомендуется размещать ИП при наименьшем допустимом расстоянии между чувствительным элементом и уровнем перекрытия (уровнем подвесного потолка).

2. Дымовые пожарные извещатели установить на потолке. При установке на подвесном потолке ИП могут устанавливаться непосредственно на подвесной потолок. Радиус действия дымового пожарного извещателя принят 6.4м

3. Минимальное расстояние от ИП до выступающих на 0,25 м и менее от перекрытия строительных конструкций или инженерного оборудования должно составлять не менее двух высот этих строительных конструкций или оборудования. Расстояние от ИП до стен (перегородок), а также других строительных конструкций и до инженерного оборудования, выступающего от перекрытия на расстояние более 0,25 м, должно быть не менее 0,50 м.

4. Ручные пожарные извещатели установить на стенах и конструкциях на высоте (1,5+/-0,1) м от уровня земли или пола до органа управления (рычага, кнопки и т.п.). ИПР следует устанавливать на расстоянии, м: не менее 0,75 - от различных предметов, мебели, оборудования;

- не более 45 - друг от друга внутри зданий; не более 100 - друг от друга вне зданий;
- не более 30 - от ИПР до выхода из любого помещения.

5. Кабельные проходы сквозь стены и плиты перекрытия выполнить в металлической трубе d=20 мм и d=40мм. После монтажа, проходы заделать негистойкой монтажной пеной на основе графита.

6. Кабельные линии системы ПС прокладывать в отдельных гофрированных трубах и/или коробах от кабельных линий других систем.

						020-06/2026-АПС			
						Комбинат по обработке рулонной стали			
Изм.	Кол.уч.	Лист	N док.	Подп.	Дата				
ГИП		Кузнецов			07.26	Цеха регенерации, травления, холодного проката, токарный, цинкования, складирования и покраски	Стадия	Лист	Листов
Н.контр.		Ташков			07.26		Р	31	
Проверил		Кузнецов			07.26				
Разработал		Князев			07.26	Административный корпус	ПАО "МТС"		

Согласовано

Взам.инв. №

Подп. и дата

Инв. №подл.

Формат А0

1 этаж

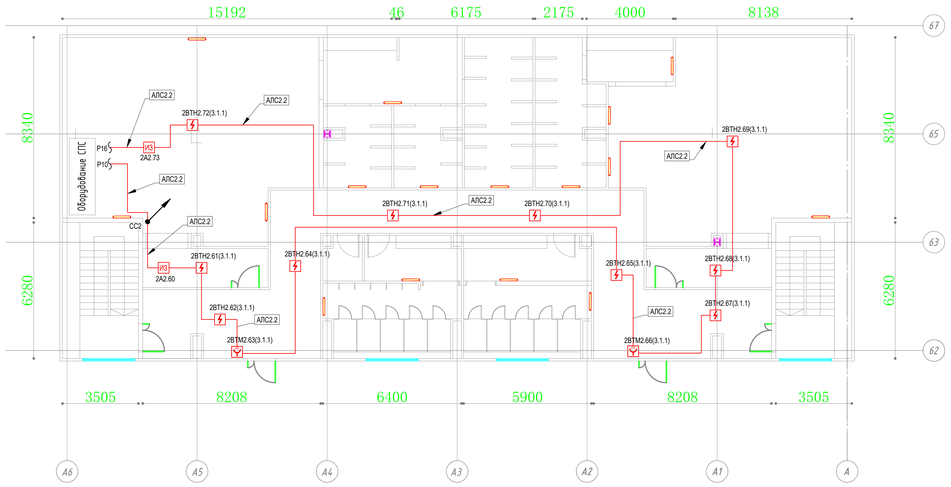

2 этаж

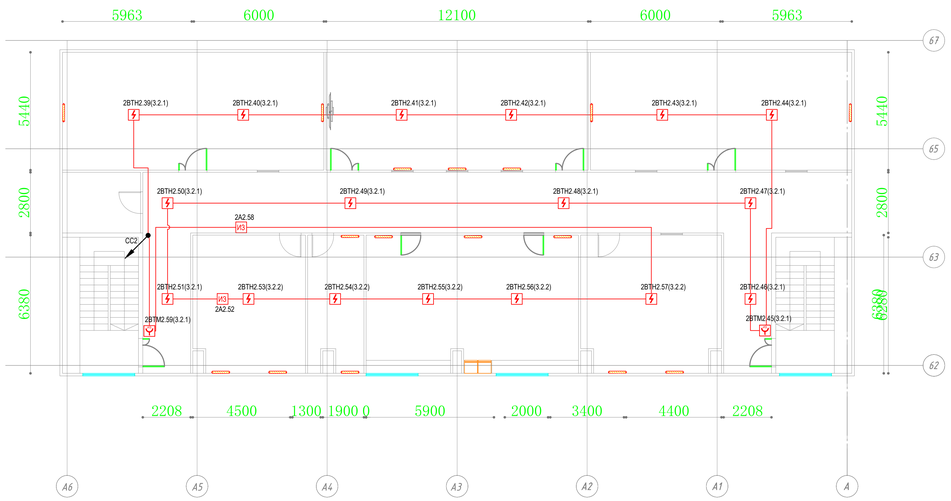

Компоновочная схема

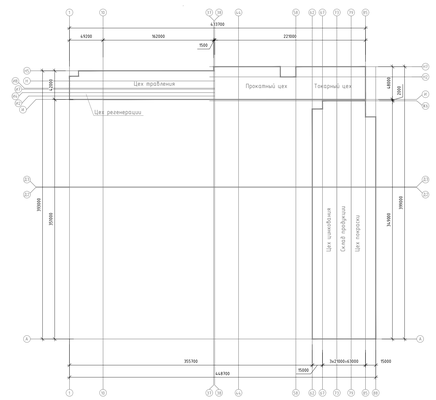

Примечание:

1. Размещение пожарных извещателей следует производить с учетом воздушных потоков в защищаемом помещении, вызываемых вентиляцией, при этом расстояние от извещателя до вентиляционного отверстия должно быть не менее 1м. Расстояние от уровня перекрытия (уровня подвесного потолка) до чувствительного элемента точечного ИП в месте его установки, должно быть не менее 25 мм, не более 600 мм - для дымовых ИП и не более 150 мм для тепловых ИП. Рекомендуется размещать ИП при наименьшем допустимом расстоянии между чувствительным элементом и уровнем перекрытия (уровнем подвесного потолка).

2. Дымовые пожарные извещатели установить на потолке. При установке на подвесном потолке ИП могут устанавливаться непосредственно на подвесной потолок. Радиус действия дымового пожарного извещателя принят 6.4м

3. Минимальное расстояние от ИП до выступающих на 0,25 м и менее от перекрытия строительных конструкций или инженерного оборудования должно составлять не менее двух высот этих строительных конструкций или оборудования. Расстояние от ИП до стен (перегородок), а также других строительных конструкций и до инженерного оборудования, выступающего от перекрытия на расстояние более 0,25 м, должно быть не менее 0,50 м.

4. Ручные пожарные извещатели установить на стенах и конструкциях на высоте (1,5+/-0,1) м от уровня земли или пола до органа управления (рычага, кнопки и т.п.). ИПР следует устанавливать на расстоянии, м: не менее 0,75 - от различных предметов, мебели, оборудования;

- не более 45 - друг от друга внутри зданий; не более 100 - друг от друга вне зданий;
- не более 30 - от ИПР до выхода из любого помещения.

5. Кабельные проходы сквозь стены и плиты перекрытия выполнить в металлической трубе d=20 мм и d=40мм. После монтажа, проходы заделать огнестойкой монтажной пеной на основе графита.

6. Кабельные линии системы ПС прокладывать в отдельных гофрированных трубах и/или коробах от кабельных линий других систем.

						020-06/2026-АПС			
						Комбинат по обработке рулонной стали			
Изм.	Кол.уч.	Лист	N.док.	Подп.	Дата				
ГИП		Кузнецов			07.26	Цеха регенерации, травления, холодного проката, токарный, цинкования, складирования и покраски	Стадия	Лист	Листов
Н.контр.		Пашков			07.26		Р	32	
Проверил		Кузнецов			07.26				
Разработал		Князев			07.26	Административный корпус	ПАО "МТС"		

Согласовано

Взам.инв. №

Подп. и дата

Инв. №подл.

Формат А0

Используются основной адресные R3 ИВЭПР 12В
24 часа в дежурном режиме, 1 час в режиме тревоги
1UG1.1 ИВЭПР 12/5 RS-R3 2x40 БР - 1 шт,
АКБ 40 Ач - 2 шт

Прибор или устройство пожарной сигнализации	Кол.	Потребляемый ток, А			
		Дежурный режим		Режим тревоги	
		Ед.	Суммарно	Ед.	Суммарно
Рубеж-2ОП прот.R3	1	0,9197	0,9197	0,9197	0,9197
Суммарное токопотребление, А (с учетом запаса в 0%)		0,9197		0,9197	
Необходимая емкость АКБ, Ач (с учетом коэффициента старения 1.25)		29,6796			
Суммарная номинальная емкость АКБ, Ач		80			
Собственное потребление ИВЭПР от АКБ, Ач		0,9375			
Мощность, потребляемая ИВЭПР от сети переменного тока, Вт		120			
Мощность, потребляемая БР от сети переменного тока, Вт		0			

Согласовано

Взам. инв. №

Подп. и дата

Инв. № подп.

Изм.	Кол.уч.	Лист	N док.	Подп.	Дата
ГИП		Кузнецов			07.26
Н.контр.		Пашков			07.26
Проверил		Кузнецов			07.26
Разработал		Князев			07.26

020-06/2026-АПС

Комбинат по обработке рулонной стали

Цеха регенерации, травления, холодного проката, токарный, цинкования, складирования и покраски

Стадия	Лист	Листов
Р	33	

Расчёт блока питания

ПАО "МТС"

Формат А4

Используются основной адресные R3 ИВЭПР 12В
24 часа в дежурном режиме, 1 час в режиме тревоги
1UG1.1 ИВЭПР 12/5 RS-R3 2x40 БР - 1 шт,
БР12 исп. 2x40 - 1 шт,
АКБ 40 Ач - 2 шт, АКБ 26 Ач - 2 шт

Прибор или устройство пожарной сигнализации	Кол.	Потребляемый ток, А			
		Дежурный режим		Режим тревоги	
		Ед.	Суммарно	Ед.	Суммарно
Рубеж-2ОП прот.R3	1	0,6573	0,6573	0,6573	0,6573
Рубеж-2ОП прот.R3	1	0,7549	0,7549	0,7549	0,7549
Рубеж-БИ	4	0,583	2,332	0,583	2,332
Суммарное токопотребление, А (с учетом запаса в 0%)		3,7443		3,7443	
Необходимая емкость АКБ, Ач (с учетом коэффициента старения 1.25)		117,9454			
Суммарная номинальная емкость АКБ, Ач		132			
Собственное потребление ИВЭПР от АКБ, Ач		0,9375			
Мощность, потребляемая ИВЭПР от сети переменного тока, Вт		120			
Мощность, потребляемая БР от сети переменного тока, Вт		40			

Поз.	Наименование и техническая характеристика	Тип, марка, обозначение документа, опросного листа	Код продукции	Поставщик	Ед. измерения	Кол.	Масса 1 ед., кг	Примечание
1	2	3	4	5	6	7	8	9
	Оборудование							
1	Прибор приемно-контрольный и управления охранно-пожарный адресный	Рубеж-2ОП прот.R3	RBZ-084368	ООО "Рубеж"	шт.	3		
2	Блок индикации	Рубеж-БИ	RBZ-092563	ООО "Рубеж"	шт.	5		
3	Извещатель пожарный дымовой оптико-электронный адресно-аналоговый	ИП 212-64-R3 W1.02	RBZ-337473	ООО "Рубеж"	шт.	191		
4	Извещатель пожарный дымовой оптико-электронный линейный	ИПДЛ-264/2-150-R3	RBZ-342262	ООО "Рубеж"	шт.	65		
5	Извещатель пламени взрывозащищённый	Тюльпан 64/2 Ex-R3	RBZ-332472	ООО "Рубеж"	шт.	8		
6	Извещатель пламени	Тюльпан 64/2-R3	RBZ-298144	ООО "Рубеж"	шт.	2		
7	Извещатель пожарный ручной адресный со встроенным изолятором короткого замыкания	ИПР 513-11ИКЗ-А-R3	RBZ-301159	ООО "Рубеж"	шт.	126		
8	Извещатель пожарный ручной взрывозащищённый	ExИП535-1В-R3		ООО "Рубеж"	шт.	4		
9	Изолятор шлейфа	ИЗ-1-R3	RBZ-337647	ООО "Рубеж"	шт.	57		
10	Источник вторичного электропитания резервированный адресный	ИВЭПР 12/5 RS-R3 2х40 БР	RBZ-246268	ООО "Рубеж"	шт.	1		
11	Программатор адресных устройств	ПКУ-1-R3	RBZ-354077	ООО "Рубеж"	шт.	1		
12	Бокс резервного электропитания	БР12 исп. 2х40	RBZ-045569	ООО "Рубеж"	шт.	1		
13	Аккумуляторная батарея 40 Ач	PTK-BATTERY 12-40Ah	412-040	ООО "ПожТехКабель"	шт.	2		
14	Аккумуляторная батарея 26 Ач	PTK-BATTERY 12-26Ah	412-026	ООО "ПожТехКабель"	шт.	2		
	Кабели и провода							
15	Кабель симметричный парной скрутки низкотоксичный, сеч. 1х2х1,5	КПСВВнг(А)-LSLTх			м	13704		
16	Кабель симметричный парной скрутки низкотоксичный, сеч. 2х2х0,5	КПСВВнг(А)-LSLTх			м	14		
17	Кабель силовой огнестойкий, сеч. 3х1,5	ВВГнг(А)			м	24		
18	Труба гофрированная ПВХ легкая серая с/з д16 (уп. 100м)				м	13742		

Согласовано

Взам. инв. №

Подп. и дата

Инв. № подп.

Изм.	Кол.уч.	Лист	N док.	Подп.	Дата
ГИП		Кузнецов			07.26
Н.контр.		Пашков			07.26
Проверил		Кузнецов			07.26
Разработал		Князев			07.26

020-06/2026-АПС

Комбинат по обработке рулонной стали

Цеха регенерации, травления, холодного проката, токарный, цинкования, складирования и покраски

Стадия	Лист	Листов
Р	1	2

Спецификация оборудования, изделий и материалов

ПАО "МТС"

Формат А3

Поз.	Наименование и техническая характеристика	Тип, марка, обозначение документа, опросного листа	Код продукции	Поставщик	Ед. измерен ия	Кол.	Масса 1 ед., кг	Примечание
1	2	3	4	5	6	7	8	9
19	Труба стальная электросварная прямошовная, Ø40 мм	ГОСТ 10704-91			м	150		
20	Труба стальная электросварная прямошовная, Ø20 мм	ГОСТ 10704-91			м	250		
21	Огнезащитная пена	DF1201		ДКС	шт.	50		
22	Огнезащитная мастика	Каскад-ОГМ		ДКС	шт.	50		
23	Маркировочная табличка, белая, 26,4х16,2, 100шт.	2104291		ДКС	шт.	70		

Согласовано

Взам. инв. №

Подп. и дата

Инв. № подп.

Изм.	Кол.уч.	Лист	N док.	Подп.	Дата
ГИП		Кузнецов			07.26
Н.контр.		Пашков			07.26
Проверил		Кузнецов			07.26
Разработал		Князев			07.26

020-06/2026-АПС

Комбинат по обработке рулонной стали

Цеха регенерации, травления, холодного проката, токарный, цинкования, складирования и покраски

Стадия	Лист	Листов
Р	2	2

Спецификация оборудования, изделий и материалов

ПАО "МТС"

Формат А3

Задание на электроснабжение

1. Предусмотреть электроснабжение следующих электроприемников (TN-S):

Электроприёмник	Uн, В	Обозначение	Категория электроснабжения	Руст (ед.), кВт	Примечание
ИВЭПР 12/5 RS-R3 2x40 БР	1 ~ 50 Гц, 220В	1UG1.1	I	0.12	Завод, этаж 1
БР12 исп. 2x40	1 ~ 50 Гц, 220В	UGB1	I	0.04	Завод, этаж 1

2. Предусмотреть заземление всех металлических нетоковедущих частей электрооборудования.

3. Качество электроэнергии должно соответствовать ГОСТ 29322-2014.

4. В соответствии с СП 6.13130.2021 на объектах, электроприемники которых отнесены к первой категории по надежности электроснабжения, питание электроприемников СПЗ должно осуществляться от панели ПЭСПЗ (панель питания электрооборудования системы противопожарной защиты). При отсутствии панели ПЭСПЗ на объекте защиты допускается выполнять питание электрооборудования СПЗ от самостоятельного НКУ (низковольтное комплектное устройство) с АВР, при этом самостоятельное НКУ с АВР должно подключаться после аппарата управления и до аппарата защиты ВРУ, ГРЩ (главный распределительный щит) или НКУ здания.

На объектах, электроприемники которых отнесены ко второй категории по надежности электроснабжения, питание электроприемников СПЗ должно осуществляться от самостоятельного НКУ с АВР, которое должно подключаться после аппарата управления и до аппарата защиты ВРУ, ГРЩ или НКУ здания.

На объектах, электроприемники которых отнесены к третьей категории по надежности электроснабжения, питание электроприемников СПЗ должно осуществляться от самостоятельного НКУ, которое должно подключаться после аппарата управления и до аппарата защиты ВРУ, ГРЩ или НКУ здания, при этом резервное питание следует осуществлять от АИП (автономный источник питания).

5. Кабельные линии питания должны быть выполнены огнестойким кабелем с пределом огнестойкости ПО1 по ГОСТ 31565-2012.

Согласовано

Взам. инв. №

Подп. и дата

Инв. № подп.

Изм.	Кол.уч.	Лист	N док.	Подп.	Дата
ГИП		Кузнецов			07.26
Н.контр.		Пашков			07.26
Проверил		Кузнецов			07.26
Разработал		Князев			07.26

020-06/2026-АПС

Комбинат по обработке рулонной стали

Цеха регенерации, травления, холодного проката, токарный, цинкования, складирования и покраски

Стадия	Лист	Листов
Р		

Задание на электроснабжение и заземление

ПАО "МТС"

Формат А4

Маркировка кабеля	Кабельная трасса		Тип линии связи	Марка кабеля	Количество кабелей и число жил, сечение	Длина, м	Примечание
	Начало	Конец					
1	2	3	4	5	6	7	8
АЛС1.1	ARK1	1UG1.1	Адресная	КПСВВнг(А)-LSLTx	1x2x1,5	0.8	
АЛС1.1	1UG1.1	1ВТМ1.2(1.1.17)	Адресная	КПСВВнг(А)-LSLTx	1x2x1,5	95.6	
АЛС1.1	1ВТМ1.2(1.1.17)	1ВТМ1.3(1.1.17)	Адресная	КПСВВнг(А)-LSLTx	1x2x1,5	64.5	
АЛС1.1	1ВТМ1.3(1.1.17)	1ВТМ1.4(1.1.17)	Адресная	КПСВВнг(А)-LSLTx	1x2x1,5	4.1	
АЛС1.1	1ВТМ1.4(1.1.17)	1ВТМ1.5(1.1.18)	Адресная	КПСВВнг(А)-LSLTx	1x2x1,5	15.2	
АЛС1.1	1ВТМ1.5(1.1.18)	1ВТН1.6(1.1.18)	Адресная	КПСВВнг(А)-LSLTx	1x2x1,5	5.9	
АЛС1.1	1ВТН1.6(1.1.18)	1ВТН1.7(1.1.18)	Адресная	КПСВВнг(А)-LSLTx	1x2x1,5	5.9	
АЛС1.1	1ВТН1.7(1.1.18)	1ВТН1.8(1.1.18)	Адресная	КПСВВнг(А)-LSLTx	1x2x1,5	7.9	
АЛС1.1	1ВТН1.8(1.1.18)	1ВТН1.9(1.1.18)	Адресная	КПСВВнг(А)-LSLTx	1x2x1,5	5.9	
АЛС1.1	1ВТН1.9(1.1.18)	1ВТМ1.10(1.1.18)	Адресная	КПСВВнг(А)-LSLTx	1x2x1,5	25	
АЛС1.1	1ВТМ1.10(1.1.18)	1ВТМ1.11(1.1.18)	Адресная	КПСВВнг(А)-LSLTx	1x2x1,5	19.8	
АЛС1.1	1ВТМ1.11(1.1.18)	1ВТМ1.12(1.1.18)	Адресная	КПСВВнг(А)-LSLTx	1x2x1,5	57.6	
АЛС1.1	1ВТМ1.12(1.1.18)	1ВТМ1.13(1.1.19)	Адресная	КПСВВнг(А)-LSLTx	1x2x1,5	9.2	
АЛС1.1	1ВТМ1.13(1.1.19)	1ВТН1.14(1.1.19)	Адресная	КПСВВнг(А)-LSLTx	1x2x1,5	6.1	
АЛС1.1	1ВТН1.14(1.1.19)	1ВТН1.15(1.1.19)	Адресная	КПСВВнг(А)-LSLTx	1x2x1,5	6.1	
АЛС1.1	1ВТН1.15(1.1.19)	1ВТМ1.16(1.1.19)	Адресная	КПСВВнг(А)-LSLTx	1x2x1,5	18.8	
АЛС1.1	1ВТМ1.16(1.1.19)	1ВТМ1.17(1.1.19)	Адресная	КПСВВнг(А)-LSLTx	1x2x1,5	6.7	
АЛС1.1	1ВТМ1.17(1.1.19)	1ВТН1.18(1.1.19)	Адресная	КПСВВнг(А)-LSLTx	1x2x1,5	12.1	
АЛС1.1	1ВТН1.18(1.1.19)	1ВТН1.19(1.1.19)	Адресная	КПСВВнг(А)-LSLTx	1x2x1,5	10.9	
АЛС1.1	1ВТН1.19(1.1.19)	1ВТН1.20(1.1.19)	Адресная	КПСВВнг(А)-LSLTx	1x2x1,5	6.1	
АЛС1.1	1ВТН1.20(1.1.19)	1ВТН1.21(1.1.19)	Адресная	КПСВВнг(А)-LSLTx	1x2x1,5	6.8	
АЛС1.1	1ВТН1.21(1.1.19)	1ВТН1.22(1.1.19)	Адресная	КПСВВнг(А)-LSLTx	1x2x1,5	6.1	
АЛС1.1	1ВТН1.22(1.1.19)	1А1.23	Адресная	КПСВВнг(А)-LSLTx	1x2x1,5	1.6	

Согласовано

Взам. инв. №

Подп. и дата

Инв. № подп.

Изм.	Кол.уч.	Лист	N док.	Подп.	Дата
ГИП		Кузнецов			07.26
Н.контр.		Пашков			07.26
Проверил		Кузнецов			07.26
Разработал		Князев			07.26

020-06/2026-АПС

Комбинат по обработке рулонной стали

Цеха регенерации, травления, холодного проката, токарный, цинкования, складирования и покраски

Стадия	Лист	Листов
Р	1	20

Кабельный журнал

ПАО "МТС"

Формат А3

Маркировка кабеля	Кабельная трасса		Тип линии связи	Марка кабеля	Количество кабелей и число жил, сечение	Длина, м	Примечание
	Начало	Конец					
1	2	3	4	5	6	7	8
АЛС1.1	1А1.23	1BTF1.24(1.1.20)	Адресная	КПСВВнг(А)-LSLTx	1х2х1,5	10.7	
АЛС1.1	1BTF1.24(1.1.20)	1BTF1.25(1.1.20)	Адресная	КПСВВнг(А)-LSLTx	1х2х1,5	6.6	
АЛС1.1	1BTF1.25(1.1.20)	1А1.26	Адресная	КПСВВнг(А)-LSLTx	1х2х1,5	7	
АЛС1.1	1А1.26	1BTM1.27(1.1.20)	Адресная	КПСВВнг(А)-LSLTx	1х2х1,5	1.1	
АЛС1.1	1BTM1.27(1.1.20)	1А1.28	Адресная	КПСВВнг(А)-LSLTx	1х2х1,5	0.9	
АЛС1.1	1А1.28	1А1.29	Адресная	КПСВВнг(А)-LSLTx	1х2х1,5	11.6	
АЛС1.1	1А1.29	1BTM1.30(1.1.20)	Адресная	КПСВВнг(А)-LSLTx	1х2х1,5	0.9	
АЛС1.1	1BTM1.30(1.1.20)	1А1.31	Адресная	КПСВВнг(А)-LSLTx	1х2х1,5	0.8	
АЛС1.1	1А1.31	1BTF1.32(1.1.20)	Адресная	КПСВВнг(А)-LSLTx	1х2х1,5	8.3	
АЛС1.1	1BTF1.32(1.1.20)	1BTF1.33(1.1.20)	Адресная	КПСВВнг(А)-LSLTx	1х2х1,5	6.2	
АЛС1.1	1BTF1.33(1.1.20)	1BTM1.34(1.1.20)	Адресная	КПСВВнг(А)-LSLTx	1х2х1,5	34.4	
АЛС1.1	1BTM1.34(1.1.20)	1BTM1.35(1.1.20)	Адресная	КПСВВнг(А)-LSLTx	1х2х1,5	31.7	
АЛС1.1	1BTM1.35(1.1.20)	1BTM1.36(1.1.21)	Адресная	КПСВВнг(А)-LSLTx	1х2х1,5	24.9	
АЛС1.1	1BTM1.36(1.1.21)	1BKLI1.37(1.1.21)	Адресная	КПСВВнг(А)-LSLTx	1х2х1,5	15.7	
АЛС1.1	1BKLI1.37(1.1.21)	1BKLR1.38	Адресная	КПСВВнг(А)-LSLTx	1х2х1,5	137.7	
АЛС1.1	1BKLR1.38	1BKLR1.39	Адресная	КПСВВнг(А)-LSLTx	1х2х1,5	7.9	
АЛС1.1	1BKLR1.39	1BKLI1.40(1.1.21)	Адресная	КПСВВнг(А)-LSLTx	1х2х1,5	137.7	
АЛС1.1	1BKLI1.40(1.1.21)	1А1.41	Адресная	КПСВВнг(А)-LSLTx	1х2х1,5	2	
АЛС1.1	1А1.41	1BKLI1.42(1.1.22)	Адресная	КПСВВнг(А)-LSLTx	1х2х1,5	5.4	
АЛС1.1	1BKLI1.42(1.1.22)	1BTM1.43(1.1.22)	Адресная	КПСВВнг(А)-LSLTx	1х2х1,5	53.3	
АЛС1.1	1BTM1.43(1.1.22)	1BTM1.44(1.1.22)	Адресная	КПСВВнг(А)-LSLTx	1х2х1,5	46.8	
АЛС1.1	1BTM1.44(1.1.22)	1BKLR1.45	Адресная	КПСВВнг(А)-LSLTx	1х2х1,5	46	
АЛС1.1	1BKLR1.45	1BKLR1.46	Адресная	КПСВВнг(А)-LSLTx	1х2х1,5	10.3	
АЛС1.1	1BKLR1.46	1BTM1.47(1.1.22)	Адресная	КПСВВнг(А)-LSLTx	1х2х1,5	46.4	
АЛС1.1	1BTM1.47(1.1.22)	1BTM1.48(1.1.22)	Адресная	КПСВВнг(А)-LSLTx	1х2х1,5	46.8	
АЛС1.1	1BTM1.48(1.1.22)	1BTM1.49(1.1.22)	Адресная	КПСВВнг(А)-LSLTx	1х2х1,5	42.1	
АЛС1.1	1BTM1.49(1.1.22)	1BKLI1.50(1.1.22)	Адресная	КПСВВнг(А)-LSLTx	1х2х1,5	9.8	
АЛС1.1	1BKLI1.50(1.1.22)	1А1.51	Адресная	КПСВВнг(А)-LSLTx	1х2х1,5	2.5	

Маркировка кабеля	Кабельная трасса		Тип линии связи	Марка кабеля	Количество кабелей и число жил, сечение	Длина, м	Примечание
	Начало	Конец					
1	2	3	4	5	6	7	8
АЛС1.1	1А1.51	1BKLI1.52(1.1.23)	Адресная	КПСВВнг(А)-LSLTx	1х2х1,5	5.1	
АЛС1.1	1BKLI1.52(1.1.23)	1BKLR1.53	Адресная	КПСВВнг(А)-LSLTx	1х2х1,5	137.7	
АЛС1.1	1BKLR1.53	1BKLR1.54	Адресная	КПСВВнг(А)-LSLTx	1х2х1,5	7.5	
АЛС1.1	1BKLR1.54	1BTM1.55(1.1.23)	Адресная	КПСВВнг(А)-LSLTx	1х2х1,5	45.6	
АЛС1.1	1BTM1.55(1.1.23)	1BTM1.56(1.1.23)	Адресная	КПСВВнг(А)-LSLTx	1х2х1,5	46.8	
АЛС1.1	1BTM1.56(1.1.23)	1BTM1.57(1.1.23)	Адресная	КПСВВнг(А)-LSLTx	1х2х1,5	42.1	
АЛС1.1	1BTM1.57(1.1.23)	1BKLI1.58(1.1.23)	Адресная	КПСВВнг(А)-LSLTx	1х2х1,5	10.1	
АЛС1.1	1BKLI1.58(1.1.23)	1А1.59	Адресная	КПСВВнг(А)-LSLTx	1х2х1,5	2.8	
АЛС1.1	1А1.59	1BKLI1.60(1.1.24)	Адресная	КПСВВнг(А)-LSLTx	1х2х1,5	7.9	
АЛС1.1	1BKLI1.60(1.1.24)	1BTM1.61(1.1.24)	Адресная	КПСВВнг(А)-LSLTx	1х2х1,5	52.7	
АЛС1.1	1BTM1.61(1.1.24)	1BTM1.62(1.1.24)	Адресная	КПСВВнг(А)-LSLTx	1х2х1,5	46.8	
АЛС1.1	1BTM1.62(1.1.24)	1BKLR1.63	Адресная	КПСВВнг(А)-LSLTx	1х2х1,5	45.6	
АЛС1.1	1BKLR1.63	1BKLR1.64	Адресная	КПСВВнг(А)-LSLTx	1х2х1,5	7.8	
АЛС1.1	1BKLR1.64	1BKLI1.65(1.1.24)	Адресная	КПСВВнг(А)-LSLTx	1х2х1,5	137.7	
АЛС1.1	1BKLI1.65(1.1.24)	1А1.66	Адресная	КПСВВнг(А)-LSLTx	1х2х1,5	1.5	
АЛС1.1	1А1.66	1BKLI1.67(1.1.25)	Адресная	КПСВВнг(А)-LSLTx	1х2х1,5	6.5	
АЛС1.1	1BKLI1.67(1.1.25)	1BKLR1.68	Адресная	КПСВВнг(А)-LSLTx	1х2х1,5	137.7	
АЛС1.1	1BKLR1.68	1BTH1.69(1.1.26)	Адресная	КПСВВнг(А)-LSLTx	1х2х1,5	11.7	
АЛС1.1	1BTH1.69(1.1.26)	1BTH1.70(1.1.26)	Адресная	КПСВВнг(А)-LSLTx	1х2х1,5	5.8	
АЛС1.1	1BTH1.70(1.1.26)	1BTH1.71(1.1.26)	Адресная	КПСВВнг(А)-LSLTx	1х2х1,5	5.8	
АЛС1.1	1BTH1.71(1.1.26)	1BTM1.72(1.1.26)	Адресная	КПСВВнг(А)-LSLTx	1х2х1,5	8.6	
АЛС1.1	1BTM1.72(1.1.26)	1BTH1.73(1.1.26)	Адресная	КПСВВнг(А)-LSLTx	1х2х1,5	14.4	
АЛС1.1	1BTH1.73(1.1.26)	1BTH1.74(1.1.26)	Адресная	КПСВВнг(А)-LSLTx	1х2х1,5	12.8	
АЛС1.1	1BTH1.74(1.1.26)	1А1.75	Адресная	КПСВВнг(А)-LSLTx	1х2х1,5	14.9	
АЛС1.1	1А1.75	1BTH1.76(1.1.27)	Адресная	КПСВВнг(А)-LSLTx	1х2х1,5	15	
АЛС1.1	1BTH1.76(1.1.27)	1BTH1.77(1.1.27)	Адресная	КПСВВнг(А)-LSLTx	1х2х1,5	3.6	
АЛС1.1	1BTH1.77(1.1.27)	1А1.78	Адресная	КПСВВнг(А)-LSLTx	1х2х1,5	1.9	
АЛС1.1	1А1.78	1BTM1.79(1.1.28)	Адресная	КПСВВнг(А)-LSLTx	1х2х1,5	10.6	

Взам. инв. №

Подп. и дата

Инв. № подп.

Маркировка кабеля	Кабельная трасса		Тип линии связи	Марка кабеля	Количество кабелей и число жил, сечение	Длина, м	Примечание
	Начало	Конец					
1	2	3	4	5	6	7	8
АЛС1.1	1BTM1.79(1.1.28)	1BKLR1.80	Адресная	КПСВВнг(А)-LSLTx	1x2x1,5	9.8	
АЛС1.1	1BKLR1.80	1BKLI1.81(1.1.28)	Адресная	КПСВВнг(А)-LSLTx	1x2x1,5	53.1	
АЛС1.1	1BKLI1.81(1.1.28)	1A1.82	Адресная	КПСВВнг(А)-LSLTx	1x2x1,5	4.4	
АЛС1.1	1A1.82	1BTM1.83(2.1.1)	Адресная	КПСВВнг(А)-LSLTx	1x2x1,5	72.9	
АЛС1.1	1BTM1.83(2.1.1)	1BTM1.84(2.1.1)	Адресная	КПСВВнг(А)-LSLTx	1x2x1,5	46.2	
АЛС1.1	1BTM1.84(2.1.1)	1A1.85	Адресная	КПСВВнг(А)-LSLTx	1x2x1,5	17.3	
АЛС1.1	1A1.85	1BTM1.86(2.2.2)	Адресная	КПСВВнг(А)-LSLTx	1x2x1,5	31.3	
АЛС1.1	1BTM1.86(2.2.2)	1BTM1.87(2.2.2)	Адресная	КПСВВнг(А)-LSLTx	1x2x1,5	33	
АЛС1.1	1BTM1.87(2.2.2)	1A1.88	Адресная	КПСВВнг(А)-LSLTx	1x2x1,5	1.6	
АЛС1.1	1A1.88	1BTM1.89(1.1.29)	Адресная	КПСВВнг(А)-LSLTx	1x2x1,5	58.6	
АЛС1.1	1BTM1.89(1.1.29)	1BKLR1.90	Адресная	КПСВВнг(А)-LSLTx	1x2x1,5	16	
АЛС1.1	1BKLR1.90	1BTM1.91(1.1.29)	Адресная	КПСВВнг(А)-LSLTx	1x2x1,5	16.2	
АЛС1.1	1BTM1.91(1.1.29)	1BTM1.92(1.1.29)	Адресная	КПСВВнг(А)-LSLTx	1x2x1,5	19.8	
АЛС1.1	1BTM1.92(1.1.29)	1BTM1.93(1.1.29)	Адресная	КПСВВнг(А)-LSLTx	1x2x1,5	29.9	
АЛС1.1	1BTM1.93(1.1.29)	1BKLI1.94(1.1.29)	Адресная	КПСВВнг(А)-LSLTx	1x2x1,5	2.7	
АЛС1.1	1BKLI1.94(1.1.29)	1BKLI1.95(1.1.29)	Адресная	КПСВВнг(А)-LSLTx	1x2x1,5	8.4	
АЛС1.1	1BKLI1.95(1.1.29)	1BKLR1.96	Адресная	КПСВВнг(А)-LSLTx	1x2x1,5	58.6	
АЛС1.1	1BKLR1.96	1BKLR1.97	Адресная	КПСВВнг(А)-LSLTx	1x2x1,5	7.1	
АЛС1.1	1BKLR1.97	1BTM1.98(1.1.29)	Адресная	КПСВВнг(А)-LSLTx	1x2x1,5	3.3	
АЛС1.1	1BTM1.98(1.1.29)	1BKLI1.99(1.1.29)	Адресная	КПСВВнг(А)-LSLTx	1x2x1,5	61.8	
АЛС1.1	1BKLI1.99(1.1.29)	1A1.100	Адресная	КПСВВнг(А)-LSLTx	1x2x1,5	1.8	
АЛС1.1	1A1.100	ARK1	Адресная	КПСВВнг(А)-LSLTx	1x2x1,5	589.8	
АЛС1.2	ARK1	1BTM2.1(1.1.1)	Адресная	КПСВВнг(А)-LSLTx	1x2x1,5	2.6	
АЛС1.2	1BTM2.1(1.1.1)	1BTM2.2(1.1.1)	Адресная	КПСВВнг(А)-LSLTx	1x2x1,5	10.7	
АЛС1.2	1BTM2.2(1.1.1)	1A2.3	Адресная	КПСВВнг(А)-LSLTx	1x2x1,5	2.1	
АЛС1.2	1A2.3	1BTH2.4(1.1.2)	Адресная	КПСВВнг(А)-LSLTx	1x2x1,5	7.1	
АЛС1.2	1BTH2.4(1.1.2)	1BTH2.5(1.1.2)	Адресная	КПСВВнг(А)-LSLTx	1x2x1,5	10.3	
АЛС1.2	1BTH2.5(1.1.2)	1BTH2.6(1.1.2)	Адресная	КПСВВнг(А)-LSLTx	1x2x1,5	7.4	

Взам. инв. №

Подп. и дата

Инв. № подп.

Маркировка кабеля	Кабельная трасса		Тип линии связи	Марка кабеля	Количество кабелей и число жил, сечение	Длина, м	Примечание
	Начало	Конец					
1	2	3	4	5	6	7	8
АЛС1.2	1ВТН2.6(1.1.2)	1ВТН2.7(1.1.2)	Адресная	КПСВВнг(А)-LSLTx	1x2x1,5	7.3	
АЛС1.2	1ВТН2.7(1.1.2)	1ВТН2.8(1.1.2)	Адресная	КПСВВнг(А)-LSLTx	1x2x1,5	5.9	
АЛС1.2	1ВТН2.8(1.1.2)	1ВТМ2.9(1.1.2)	Адресная	КПСВВнг(А)-LSLTx	1x2x1,5	6.5	
АЛС1.2	1ВТМ2.9(1.1.2)	1ВТМ2.10(1.1.2)	Адресная	КПСВВнг(А)-LSLTx	1x2x1,5	13.7	
АЛС1.2	1ВТМ2.10(1.1.2)	1ВТН2.11(1.1.2)	Адресная	КПСВВнг(А)-LSLTx	1x2x1,5	9	
АЛС1.2	1ВТН2.11(1.1.2)	1ВТН2.12(1.1.2)	Адресная	КПСВВнг(А)-LSLTx	1x2x1,5	5.9	
АЛС1.2	1ВТН2.12(1.1.2)	1А2.13	Адресная	КПСВВнг(А)-LSLTx	1x2x1,5	1.5	
АЛС1.2	1А2.13	1BKLR2.14	Адресная	КПСВВнг(А)-LSLTx	1x2x1,5	21.6	
АЛС1.2	1BKLR2.14	1BKLI2.15(1.1.3)	Адресная	КПСВВнг(А)-LSLTx	1x2x1,5	31.8	
АЛС1.2	1BKLI2.15(1.1.3)	1ВТМ2.16(1.1.3)	Адресная	КПСВВнг(А)-LSLTx	1x2x1,5	8.3	
АЛС1.2	1ВТМ2.16(1.1.3)	1ВТМ2.17(1.1.3)	Адресная	КПСВВнг(А)-LSLTx	1x2x1,5	2.1	
АЛС1.2	1ВТМ2.17(1.1.3)	1ВТМ2.18(1.1.3)	Адресная	КПСВВнг(А)-LSLTx	1x2x1,5	8.9	
АЛС1.2	1ВТМ2.18(1.1.3)	1ВТМ2.19(1.1.4)	Адресная	КПСВВнг(А)-LSLTx	1x2x1,5	12	
АЛС1.2	1ВТМ2.19(1.1.4)	1ВТН2.20(1.1.4)	Адресная	КПСВВнг(А)-LSLTx	1x2x1,5	7.9	
АЛС1.2	1ВТН2.20(1.1.4)	1ВТН2.21(1.1.4)	Адресная	КПСВВнг(А)-LSLTx	1x2x1,5	7.6	
АЛС1.2	1ВТН2.21(1.1.4)	1А2.22	Адресная	КПСВВнг(А)-LSLTx	1x2x1,5	1.5	
АЛС1.2	1А2.22	1BKLI2.23(1.1.5)	Адресная	КПСВВнг(А)-LSLTx	1x2x1,5	8.2	
АЛС1.2	1BKLI2.23(1.1.5)	1BKLR2.24	Адресная	КПСВВнг(А)-LSLTx	1x2x1,5	118.4	
АЛС1.2	1BKLR2.24	1BKLR2.25	Адресная	КПСВВнг(А)-LSLTx	1x2x1,5	7.8	
АЛС1.2	1BKLR2.25	1ВТМ2.26(1.1.5)	Адресная	КПСВВнг(А)-LSLTx	1x2x1,5	4.6	
АЛС1.2	1ВТМ2.26(1.1.5)	1BKLI2.27(1.1.5)	Адресная	КПСВВнг(А)-LSLTx	1x2x1,5	121.2	
АЛС1.2	1BKLI2.27(1.1.5)	1BKLI2.28(1.1.5)	Адресная	КПСВВнг(А)-LSLTx	1x2x1,5	7.8	
АЛС1.2	1BKLI2.28(1.1.5)	1ВТМ2.29(1.1.5)	Адресная	КПСВВнг(А)-LSLTx	1x2x1,5	19.7	
АЛС1.2	1ВТМ2.29(1.1.5)	1ВТМ2.30(1.1.5)	Адресная	КПСВВнг(А)-LSLTx	1x2x1,5	53.4	
АЛС1.2	1ВТМ2.30(1.1.5)	1BKLR2.31	Адресная	КПСВВнг(А)-LSLTx	1x2x1,5	59.7	
АЛС1.2	1BKLR2.31	1BKLR2.32	Адресная	КПСВВнг(А)-LSLTx	1x2x1,5	7.8	
АЛС1.2	1BKLR2.32	1ВТМ2.33(1.1.6)	Адресная	КПСВВнг(А)-LSLTx	1x2x1,5	14.5	
АЛС1.2	1ВТМ2.33(1.1.6)	1ВТМ2.34(1.1.6)	Адресная	КПСВВнг(А)-LSLTx	1x2x1,5	50.3	

Взам. инв. №

Подп. и дата

Инв. № подп.

Маркировка кабеля	Кабельная трасса		Тип линии связи	Марка кабеля	Количество кабелей и число жил, сечение	Длина, м	Примечание
	Начало	Конец					
1	2	3	4	5	6	7	8
АЛС1.2	1BTM2.34(1.1.6)	1BTM2.35(1.1.6)	Адресная	КПСВВнг(А)-LSLTx	1x2x1,5	52.1	
АЛС1.2	1BTM2.35(1.1.6)	1BKLI2.36(1.1.6)	Адресная	КПСВВнг(А)-LSLTx	1x2x1,5	19.1	
АЛС1.2	1BKLI2.36(1.1.6)	1BKLI2.37(1.1.6)	Адресная	КПСВВнг(А)-LSLTx	1x2x1,5	8.2	
АЛС1.2	1BKLI2.37(1.1.6)	1BKLR2.38	Адресная	КПСВВнг(А)-LSLTx	1x2x1,5	118.4	
АЛС1.2	1BKLR2.38	1BTM2.39(1.1.6)	Адресная	КПСВВнг(А)-LSLTx	1x2x1,5	2.9	
АЛС1.2	1BTM2.39(1.1.6)	1BKLR2.40	Адресная	КПСВВнг(А)-LSLTx	1x2x1,5	5	
АЛС1.2	1BKLR2.40	1BTM2.41(1.1.6)	Адресная	КПСВВнг(А)-LSLTx	1x2x1,5	14.3	
АЛС1.2	1BTM2.41(1.1.6)	1BTM2.42(1.1.6)	Адресная	КПСВВнг(А)-LSLTx	1x2x1,5	49.9	
АЛС1.2	1BTM2.42(1.1.6)	1BTM2.43(1.1.6)	Адресная	КПСВВнг(А)-LSLTx	1x2x1,5	51.6	
АЛС1.2	1BTM2.43(1.1.6)	1BKLI2.44(1.1.6)	Адресная	КПСВВнг(А)-LSLTx	1x2x1,5	18.8	
АЛС1.2	1BKLI2.44(1.1.6)	1A2.45	Адресная	КПСВВнг(А)-LSLTx	1x2x1,5	1.4	
АЛС1.2	1A2.45	1BKLI2.46(1.1.7)	Адресная	КПСВВнг(А)-LSLTx	1x2x1,5	6.2	
АЛС1.2	1BKLI2.46(1.1.7)	1BTM2.47(1.1.7)	Адресная	КПСВВнг(А)-LSLTx	1x2x1,5	19.8	
АЛС1.2	1BTM2.47(1.1.7)	1BTM2.48(1.1.7)	Адресная	КПСВВнг(А)-LSLTx	1x2x1,5	53.4	
АЛС1.2	1BTM2.48(1.1.7)	1BKLR2.49	Адресная	КПСВВнг(А)-LSLTx	1x2x1,5	59.6	
АЛС1.2	1BKLR2.49	1BKLR2.50	Адресная	КПСВВнг(А)-LSLTx	1x2x1,5	8	
АЛС1.2	1BKLR2.50	1BKLI2.51(1.1.7)	Адресная	КПСВВнг(А)-LSLTx	1x2x1,5	118.4	
АЛС1.2	1BKLI2.51(1.1.7)	1BKLI2.52(1.1.7)	Адресная	КПСВВнг(А)-LSLTx	1x2x1,5	7.8	
АЛС1.2	1BKLI2.52(1.1.7)	1BKLR2.53	Адресная	КПСВВнг(А)-LSLTx	1x2x1,5	118.4	
АЛС1.2	1BKLR2.53	1BTM2.54(1.1.7)	Адресная	КПСВВнг(А)-LSLTx	1x2x1,5	4.9	
АЛС1.2	1BTM2.54(1.1.7)	1BTH2.55(1.1.10)	Адресная	КПСВВнг(А)-LSLTx	1x2x1,5	61.5	
АЛС1.2	1BTH2.55(1.1.10)	1BTH2.56(1.1.10)	Адресная	КПСВВнг(А)-LSLTx	1x2x1,5	6	
АЛС1.2	1BTH2.56(1.1.10)	1A2.57	Адресная	КПСВВнг(А)-LSLTx	1x2x1,5	1.4	
АЛС1.2	1A2.57	1BTH2.58(1.1.8)	Адресная	КПСВВнг(А)-LSLTx	1x2x1,5	7.7	
АЛС1.2	1BTH2.58(1.1.8)	1BTH2.59(1.1.8)	Адресная	КПСВВнг(А)-LSLTx	1x2x1,5	8.9	
АЛС1.2	1BTH2.59(1.1.8)	1BTH2.60(1.1.8)	Адресная	КПСВВнг(А)-LSLTx	1x2x1,5	9.8	
АЛС1.2	1BTH2.60(1.1.8)	1BTH2.61(1.1.8)	Адресная	КПСВВнг(А)-LSLTx	1x2x1,5	8.2	
АЛС1.2	1BTH2.61(1.1.8)	1BTH2.62(1.1.8)	Адресная	КПСВВнг(А)-LSLTx	1x2x1,5	4.9	

Взам. инв. №

Подп. и дата

Инв. № подп.

Маркировка кабеля	Кабельная трасса		Тип линии связи	Марка кабеля	Количество кабелей и число жил, сечение	Длина, м	Примечание
	Начало	Конец					
1	2	3	4	5	6	7	8
АЛС1.2	1BTH2.62(1.1.8)	1BTH2.63(1.1.8)	Адресная	КПСВВнг(А)-LSLTx	1x2x1,5	6.9	
АЛС1.2	1BTH2.63(1.1.8)	1BTH2.64(1.1.8)	Адресная	КПСВВнг(А)-LSLTx	1x2x1,5	6.8	
АЛС1.2	1BTH2.64(1.1.8)	1BTH2.65(1.1.8)	Адресная	КПСВВнг(А)-LSLTx	1x2x1,5	18.8	
АЛС1.2	1BTH2.65(1.1.8)	1BTH2.66(1.1.8)	Адресная	КПСВВнг(А)-LSLTx	1x2x1,5	3.6	
АЛС1.2	1BTH2.66(1.1.8)	1BTH2.67(1.1.8)	Адресная	КПСВВнг(А)-LSLTx	1x2x1,5	3	
АЛС1.2	1BTH2.67(1.1.8)	1BTM2.68(1.1.8)	Адресная	КПСВВнг(А)-LSLTx	1x2x1,5	3.6	
АЛС1.2	1BTM2.68(1.1.8)	1BTH2.69(1.1.9)	Адресная	КПСВВнг(А)-LSLTx	1x2x1,5	4.3	
АЛС1.2	1BTH2.69(1.1.9)	1BTH2.70(1.1.9)	Адресная	КПСВВнг(А)-LSLTx	1x2x1,5	4.7	
АЛС1.2	1BTH2.70(1.1.9)	1BTH2.71(1.1.9)	Адресная	КПСВВнг(А)-LSLTx	1x2x1,5	5.3	
АЛС1.2	1BTH2.71(1.1.9)	1BTH2.72(1.1.9)	Адресная	КПСВВнг(А)-LSLTx	1x2x1,5	5.8	
АЛС1.2	1BTH2.72(1.1.9)	1BTH2.73(1.1.9)	Адресная	КПСВВнг(А)-LSLTx	1x2x1,5	5.8	
АЛС1.2	1BTH2.73(1.1.9)	1BKLR2.74	Адресная	КПСВВнг(А)-LSLTx	1x2x1,5	16.5	
АЛС1.2	1BKLR2.74	1BTM2.75(1.1.11)	Адресная	КПСВВнг(А)-LSLTx	1x2x1,5	21.4	
АЛС1.2	1BTM2.75(1.1.11)	1BKLI2.76(1.1.11)	Адресная	КПСВВнг(А)-LSLTx	1x2x1,5	20.6	
АЛС1.2	1BKLI2.76(1.1.11)	1BTH2.77(1.1.11)	Адресная	КПСВВнг(А)-LSLTx	1x2x1,5	6.4	
АЛС1.2	1BTH2.77(1.1.11)	1BTH2.78(1.1.11)	Адресная	КПСВВнг(А)-LSLTx	1x2x1,5	4.9	
АЛС1.2	1BTH2.78(1.1.11)	1BTH2.79(1.1.11)	Адресная	КПСВВнг(А)-LSLTx	1x2x1,5	4.6	
АЛС1.2	1BTH2.79(1.1.11)	1BTM2.80(1.1.11)	Адресная	КПСВВнг(А)-LSLTx	1x2x1,5	7.6	
АЛС1.2	1BTM2.80(1.1.11)	1BTH2.81(1.1.11)	Адресная	КПСВВнг(А)-LSLTx	1x2x1,5	12.6	
АЛС1.2	1BTH2.81(1.1.11)	1BTH2.82(1.1.11)	Адресная	КПСВВнг(А)-LSLTx	1x2x1,5	7.4	
АЛС1.2	1BTH2.82(1.1.11)	1BTH2.83(1.1.11)	Адресная	КПСВВнг(А)-LSLTx	1x2x1,5	4.9	
АЛС1.2	1BTH2.83(1.1.11)	1BTM2.84(1.1.11)	Адресная	КПСВВнг(А)-LSLTx	1x2x1,5	12	
АЛС1.2	1BTM2.84(1.1.11)	1BTH2.85(1.1.11)	Адресная	КПСВВнг(А)-LSLTx	1x2x1,5	7	
АЛС1.2	1BTH2.85(1.1.11)	1BTH2.86(1.1.11)	Адресная	КПСВВнг(А)-LSLTx	1x2x1,5	4.9	
АЛС1.2	1BTH2.86(1.1.11)	1A2.87	Адресная	КПСВВнг(А)-LSLTx	1x2x1,5	2	
АЛС1.2	1A2.87	1BTF2.88(1.1.12)	Адресная	КПСВВнг(А)-LSLTx	1x2x1,5	8.2	
АЛС1.2	1BTF2.88(1.1.12)	1BTF2.89(1.1.12)	Адресная	КПСВВнг(А)-LSLTx	1x2x1,5	5	
АЛС1.2	1BTF2.89(1.1.12)	1BTM2.90(1.1.12)	Адресная	КПСВВнг(А)-LSLTx	1x2x1,5	15.4	

Маркировка кабеля	Кабельная трасса		Тип линии связи	Марка кабеля	Количество кабелей и число жил, сечение	Длина, м	Примечание
	Начало	Конец					
1	2	3	4	5	6	7	8
АЛС1.2	1BTM2.90(1.1.12)	1A2.91	Адресная	КПСВВнг(А)-LSLTx	1x2x1,5	1.5	
АЛС1.2	1A2.91	1BTF2.92(1.1.12)	Адресная	КПСВВнг(А)-LSLTx	1x2x1,5	8.1	
АЛС1.2	1BTF2.92(1.1.12)	1BTF2.93(1.1.12)	Адресная	КПСВВнг(А)-LSLTx	1x2x1,5	6.6	
АЛС1.2	1BTF2.93(1.1.12)	1BTF2.94(1.1.12)	Адресная	КПСВВнг(А)-LSLTx	1x2x1,5	17.1	
АЛС1.2	1BTF2.94(1.1.12)	1A2.95	Адресная	КПСВВнг(А)-LSLTx	1x2x1,5	8.1	
АЛС1.2	1A2.95	1BTM2.96(1.1.12)	Адресная	КПСВВнг(А)-LSLTx	1x2x1,5	1.3	
АЛС1.2	1BTM2.96(1.1.12)	1A2.97	Адресная	КПСВВнг(А)-LSLTx	1x2x1,5	1.2	
АЛС1.2	1A2.97	1BTF2.98(1.1.12)	Адресная	КПСВВнг(А)-LSLTx	1x2x1,5	11	
АЛС1.2	1BTF2.98(1.1.12)	1A2.99	Адресная	КПСВВнг(А)-LSLTx	1x2x1,5	6.2	
АЛС1.2	1A2.99	1BTH2.100(1.1.13)	Адресная	КПСВВнг(А)-LSLTx	1x2x1,5	3.7	
АЛС1.2	1BTH2.100(1.1.13)	1BTH2.101(1.1.13)	Адресная	КПСВВнг(А)-LSLTx	1x2x1,5	5.2	
АЛС1.2	1BTH2.101(1.1.13)	1BTM2.102(1.1.13)	Адресная	КПСВВнг(А)-LSLTx	1x2x1,5	13.3	
АЛС1.2	1BTM2.102(1.1.13)	1BTM2.103(1.1.13)	Адресная	КПСВВнг(А)-LSLTx	1x2x1,5	39.7	
АЛС1.2	1BTM2.103(1.1.13)	1BKLI2.104(1.1.14)	Адресная	КПСВВнг(А)-LSLTx	1x2x1,5	33.7	
АЛС1.2	1BKLI2.104(1.1.14)	1BKLR2.105	Адресная	КПСВВнг(А)-LSLTx	1x2x1,5	124.6	
АЛС1.2	1BKLR2.105	1BKLR2.106	Адресная	КПСВВнг(А)-LSLTx	1x2x1,5	7.8	
АЛС1.2	1BKLR2.106	1BKLI2.107(1.1.14)	Адресная	КПСВВнг(А)-LSLTx	1x2x1,5	124.6	
АЛС1.2	1BKLI2.107(1.1.14)	1BKLI2.108(1.1.14)	Адресная	КПСВВнг(А)-LSLTx	1x2x1,5	8.1	
АЛС1.2	1BKLI2.108(1.1.14)	1BTM2.109(1.1.14)	Адресная	КПСВВнг(А)-LSLTx	1x2x1,5	6.4	
АЛС1.2	1BTM2.109(1.1.14)	1BTM2.110(1.1.14)	Адресная	КПСВВнг(А)-LSLTx	1x2x1,5	46.8	
АЛС1.2	1BTM2.110(1.1.14)	1BTM2.111(1.1.14)	Адресная	КПСВВнг(А)-LSLTx	1x2x1,5	45.9	
АЛС1.2	1BTM2.111(1.1.14)	1BKLR2.112	Адресная	КПСВВнг(А)-LSLTx	1x2x1,5	32.8	
АЛС1.2	1BKLR2.112	1A2.113	Адресная	КПСВВнг(А)-LSLTx	1x2x1,5	3.7	
АЛС1.2	1A2.113	1BKLR2.114	Адресная	КПСВВнг(А)-LSLTx	1x2x1,5	6.1	
АЛС1.2	1BKLR2.114	1BTM2.115(1.1.15)	Адресная	КПСВВнг(А)-LSLTx	1x2x1,5	32.1	
АЛС1.2	1BTM2.115(1.1.15)	1BTM2.116(1.1.15)	Адресная	КПСВВнг(А)-LSLTx	1x2x1,5	45.9	
АЛС1.2	1BTM2.116(1.1.15)	1BTM2.117(1.1.15)	Адресная	КПСВВнг(А)-LSLTx	1x2x1,5	46.8	
АЛС1.2	1BTM2.117(1.1.15)	1BKLI2.118(1.1.15)	Адресная	КПСВВнг(А)-LSLTx	1x2x1,5	5.6	

Взам. инв. №

Подп. и дата

Инв. № подп.

Маркировка кабеля	Кабельная трасса		Тип линии связи	Марка кабеля	Количество кабелей и число жил, сечение	Длина, м	Примечание
	Начало	Конец					
1	2	3	4	5	6	7	8
АЛС1.2	1BKLI2.118(1.1.15)	1BKLI2.119(1.1.15)	Адресная	КПСВВнг(А)-LSLTx	1x2x1,5	7.8	
АЛС1.2	1BKLI2.119(1.1.15)	1BKLR2.120	Адресная	КПСВВнг(А)-LSLTx	1x2x1,5	124.6	
АЛС1.2	1BKLR2.120	1BKLR2.121	Адресная	КПСВВнг(А)-LSLTx	1x2x1,5	7.7	
АЛС1.2	1BKLR2.121	1BTM2.122(1.1.15)	Адресная	КПСВВнг(А)-LSLTx	1x2x1,5	32.2	
АЛС1.2	1BTM2.122(1.1.15)	1BTM2.123(1.1.15)	Адресная	КПСВВнг(А)-LSLTx	1x2x1,5	45.9	
АЛС1.2	1BTM2.123(1.1.15)	1BTM2.124(1.1.15)	Адресная	КПСВВнг(А)-LSLTx	1x2x1,5	46.8	
АЛС1.2	1BTM2.124(1.1.15)	1BKLI2.125(1.1.15)	Адресная	КПСВВнг(А)-LSLTx	1x2x1,5	5.9	
АЛС1.2	1BKLI2.125(1.1.15)	1A2.126	Адресная	КПСВВнг(А)-LSLTx	1x2x1,5	3.3	
АЛС1.2	1A2.126	1BKLI2.127(1.1.16)	Адресная	КПСВВнг(А)-LSLTx	1x2x1,5	6.7	
АЛС1.2	1BKLI2.127(1.1.16)	1BTM2.128(1.1.16)	Адресная	КПСВВнг(А)-LSLTx	1x2x1,5	6.5	
АЛС1.2	1BTM2.128(1.1.16)	1BTM2.129(1.1.16)	Адресная	КПСВВнг(А)-LSLTx	1x2x1,5	46.8	
АЛС1.2	1BTM2.129(1.1.16)	1BTM2.130(1.1.16)	Адресная	КПСВВнг(А)-LSLTx	1x2x1,5	45.9	
АЛС1.2	1BTM2.130(1.1.16)	1BKLR2.131	Адресная	КПСВВнг(А)-LSLTx	1x2x1,5	33	
АЛС1.2	1BKLR2.131	1BKLR2.132	Адресная	КПСВВнг(А)-LSLTx	1x2x1,5	7.8	
АЛС1.2	1BKLR2.132	1BKLI2.133(1.1.16)	Адресная	КПСВВнг(А)-LSLTx	1x2x1,5	124.6	
АЛС1.2	1BKLI2.133(1.1.16)	1BKLI2.134(1.1.16)	Адресная	КПСВВнг(А)-LSLTx	1x2x1,5	7.8	
АЛС1.2	1BKLI2.134(1.1.16)	1BKLR2.135	Адресная	КПСВВнг(А)-LSLTx	1x2x1,5	124.6	
АЛС1.2	1BKLR2.135	ARK1	Адресная	КПСВВнг(А)-LSLTx	1x2x1,5	99.8	
АЛС2.1	ARK2	2A1.1	Адресная	КПСВВнг(А)-LSLTx	1x2x1,5	506.6	
АЛС2.1	2A1.1	2BTH1.2(2.2.3)	Адресная	КПСВВнг(А)-LSLTx	1x2x1,5	1	
АЛС2.1	2BTH1.2(2.2.3)	2BTH1.3(2.2.3)	Адресная	КПСВВнг(А)-LSLTx	1x2x1,5	10.4	
АЛС2.1	2BTH1.3(2.2.3)	2BTH1.4(2.2.3)	Адресная	КПСВВнг(А)-LSLTx	1x2x1,5	5.5	
АЛС2.1	2BTH1.4(2.2.3)	2A1.5	Адресная	КПСВВнг(А)-LSLTx	1x2x1,5	6.2	
АЛС2.1	2A1.5	2BTH1.6(2.2.1)	Адресная	КПСВВнг(А)-LSLTx	1x2x1,5	3	
АЛС2.1	2BTH1.6(2.2.1)	2BTH1.7(2.2.1)	Адресная	КПСВВнг(А)-LSLTx	1x2x1,5	10.3	
АЛС2.1	2BTH1.7(2.2.1)	2BTH1.8(2.2.1)	Адресная	КПСВВнг(А)-LSLTx	1x2x1,5	9.2	
АЛС2.1	2BTH1.8(2.2.1)	2BTH1.9(2.2.1)	Адресная	КПСВВнг(А)-LSLTx	1x2x1,5	15.6	
АЛС2.1	2BTH1.9(2.2.1)	2BTH1.10(2.2.1)	Адресная	КПСВВнг(А)-LSLTx	1x2x1,5	7.2	

Взам. инв. №

Подп. и дата

Инв. № подп.

Маркировка кабеля	Кабельная трасса		Тип линии связи	Марка кабеля	Количество кабелей и число жил, сечение	Длина, м	Примечание
	Начало	Конец					
1	2	3	4	5	6	7	8
АЛС2.1	2ВТН1.10(2.2.1)	2ВТН1.11(2.2.1)	Адресная	КПСВВнг(А)-LSLTx	1x2x1,5	5.9	
АЛС2.1	2ВТН1.11(2.2.1)	2ВТН1.12(2.2.1)	Адресная	КПСВВнг(А)-LSLTx	1x2x1,5	10.3	
АЛС2.1	2ВТН1.12(2.2.1)	2ВТН1.13(2.2.1)	Адресная	КПСВВнг(А)-LSLTx	1x2x1,5	10.3	
АЛС2.1	2ВТН1.13(2.2.1)	2ВТН1.14(2.2.1)	Адресная	КПСВВнг(А)-LSLTx	1x2x1,5	4.6	
АЛС2.1	2ВТН1.14(2.2.1)	2ВТН1.15(2.2.1)	Адресная	КПСВВнг(А)-LSLTx	1x2x1,5	8.2	
АЛС2.1	2ВТН1.15(2.2.1)	2А1.16	Адресная	КПСВВнг(А)-LSLTx	1x2x1,5	11.7	
АЛС2.1	2А1.16	2ВТН1.17(2.1.2)	Адресная	КПСВВнг(А)-LSLTx	1x2x1,5	25.3	
АЛС2.1	2ВТН1.17(2.1.2)	2ВТН1.18(2.1.2)	Адресная	КПСВВнг(А)-LSLTx	1x2x1,5	7	
АЛС2.1	2ВТН1.18(2.1.2)	2ВТН1.19(2.1.2)	Адресная	КПСВВнг(А)-LSLTx	1x2x1,5	6.3	
АЛС2.1	2ВТН1.19(2.1.2)	2ВТН1.20(2.1.2)	Адресная	КПСВВнг(А)-LSLTx	1x2x1,5	6.7	
АЛС2.1	2ВТН1.20(2.1.2)	2ВТН1.21(2.1.2)	Адресная	КПСВВнг(А)-LSLTx	1x2x1,5	6	
АЛС2.1	2ВТН1.21(2.1.2)	2А1.22	Адресная	КПСВВнг(А)-LSLTx	1x2x1,5	7.4	
АЛС2.1	2А1.22	2ВТН1.23(2.1.1)	Адресная	КПСВВнг(А)-LSLTx	1x2x1,5	3.2	
АЛС2.1	2ВТН1.23(2.1.1)	2ВТН1.24(2.1.1)	Адресная	КПСВВнг(А)-LSLTx	1x2x1,5	3.3	
АЛС2.1	2ВТН1.24(2.1.1)	2ВТН1.25(2.1.1)	Адресная	КПСВВнг(А)-LSLTx	1x2x1,5	5.2	
АЛС2.1	2ВТН1.25(2.1.1)	2ВТН1.26(2.1.1)	Адресная	КПСВВнг(А)-LSLTx	1x2x1,5	5.3	
АЛС2.1	2ВТН1.26(2.1.1)	2ВТН1.27(2.1.1)	Адресная	КПСВВнг(А)-LSLTx	1x2x1,5	10.1	
АЛС2.1	2ВТН1.27(2.1.1)	2ВТН1.28(2.1.1)	Адресная	КПСВВнг(А)-LSLTx	1x2x1,5	10.6	
АЛС2.1	2ВТН1.28(2.1.1)	2ВТН1.29(2.1.1)	Адресная	КПСВВнг(А)-LSLTx	1x2x1,5	7.2	
АЛС2.1	2ВТН1.29(2.1.1)	2ВТН1.30(2.1.1)	Адресная	КПСВВнг(А)-LSLTx	1x2x1,5	6.3	
АЛС2.1	2ВТН1.30(2.1.1)	2ВТН1.31(2.1.1)	Адресная	КПСВВнг(А)-LSLTx	1x2x1,5	4.6	
АЛС2.1	2ВТН1.31(2.1.1)	2ВТН1.32(2.1.1)	Адресная	КПСВВнг(А)-LSLTx	1x2x1,5	7.4	
АЛС2.1	2ВТН1.32(2.1.1)	2ВТН1.33(2.1.1)	Адресная	КПСВВнг(А)-LSLTx	1x2x1,5	4.8	
АЛС2.1	2ВТН1.33(2.1.1)	2ВТН1.34(2.1.1)	Адресная	КПСВВнг(А)-LSLTx	1x2x1,5	7	
АЛС2.1	2ВТН1.34(2.1.1)	2А1.35	Адресная	КПСВВнг(А)-LSLTx	1x2x1,5	2.5	
АЛС2.1	2А1.35	2ВKLI1.36(1.1.30)	Адресная	КПСВВнг(А)-LSLTx	1x2x1,5	122.6	
АЛС2.1	2ВKLI1.36(1.1.30)	2ВKLR1.37	Адресная	КПСВВнг(А)-LSLTx	1x2x1,5	58.6	
АЛС2.1	2ВKLR1.37	2ВKLR1.38	Адресная	КПСВВнг(А)-LSLTx	1x2x1,5	7.4	

Взам. инв. №

Подп. и дата

Инв. № подп.

Маркировка кабеля	Кабельная трасса		Тип линии связи	Марка кабеля	Количество кабелей и число жил, сечение	Длина, м	Примечание
	Начало	Конец					
1	2	3	4	5	6	7	8
АЛС2.1	2BKLR1.38	2BKLI1.39(1.1.30)	Адресная	КПСВВнг(А)-LSLTx	1x2x1,5	58.6	
АЛС2.1	2BKLI1.39(1.1.30)	2BKLI1.40(1.1.30)	Адресная	КПСВВнг(А)-LSLTx	1x2x1,5	6.8	
АЛС2.1	2BKLI1.40(1.1.30)	2BKLR1.41	Адресная	КПСВВнг(А)-LSLTx	1x2x1,5	58.7	
АЛС2.1	2BKLR1.41	2BKLR1.42	Адресная	КПСВВнг(А)-LSLTx	1x2x1,5	7.4	
АЛС2.1	2BKLR1.42	2BTM1.43(1.1.30)	Адресная	КПСВВнг(А)-LSLTx	1x2x1,5	22.7	
АЛС2.1	2BTM1.43(1.1.30)	2BKLI1.44(1.1.30)	Адресная	КПСВВнг(А)-LSLTx	1x2x1,5	43.8	
АЛС2.1	2BKLI1.44(1.1.30)	2A1.45	Адресная	КПСВВнг(А)-LSLTx	1x2x1,5	1.4	
АЛС2.1	2A1.45	2BKLR1.46	Адресная	КПСВВнг(А)-LSLTx	1x2x1,5	4.2	
АЛС2.1	2BKLR1.46	2BTM1.47(1.1.31)	Адресная	КПСВВнг(А)-LSLTx	1x2x1,5	22.9	
АЛС2.1	2BTM1.47(1.1.31)	2BKLI1.48(1.1.31)	Адресная	КПСВВнг(А)-LSLTx	1x2x1,5	37.9	
АЛС2.1	2BKLI1.48(1.1.31)	2BKLI1.49(1.1.31)	Адресная	КПСВВнг(А)-LSLTx	1x2x1,5	7.4	
АЛС2.1	2BKLI1.49(1.1.31)	2BKLR1.50	Адресная	КПСВВнг(А)-LSLTx	1x2x1,5	52.6	
АЛС2.1	2BKLR1.50	2BKLR1.51	Адресная	КПСВВнг(А)-LSLTx	1x2x1,5	6.8	
АЛС2.1	2BKLR1.51	2BTM1.52(1.1.32)	Адресная	КПСВВнг(А)-LSLTx	1x2x1,5	61.4	
АЛС2.1	2BTM1.52(1.1.32)	2BTM1.53(1.1.32)	Адресная	КПСВВнг(А)-LSLTx	1x2x1,5	22.1	
АЛС2.1	2BTM1.53(1.1.32)	2BKLI1.54(1.1.32)	Адресная	КПСВВнг(А)-LSLTx	1x2x1,5	5.2	
АЛС2.1	2BKLI1.54(1.1.32)	2BKLI1.55(1.1.32)	Адресная	КПСВВнг(А)-LSLTx	1x2x1,5	7.4	
АЛС2.1	2BKLI1.55(1.1.32)	2BKLR1.56	Адресная	КПСВВнг(А)-LSLTx	1x2x1,5	85	
АЛС2.1	2BKLR1.56	2BKLR1.57	Адресная	КПСВВнг(А)-LSLTx	1x2x1,5	8.6	
АЛС2.1	2BKLR1.57	2BKLI1.58(1.1.32)	Адресная	КПСВВнг(А)-LSLTx	1x2x1,5	85	
АЛС2.1	2BKLI1.58(1.1.32)	2A1.59	Адресная	КПСВВнг(А)-LSLTx	1x2x1,5	1.3	
АЛС2.1	2A1.59	2BKLI1.60(1.1.33)	Адресная	КПСВВнг(А)-LSLTx	1x2x1,5	5.9	
АЛС2.1	2BKLI1.60(1.1.33)	2BKLR1.61	Адресная	КПСВВнг(А)-LSLTx	1x2x1,5	85	
АЛС2.1	2BKLR1.61	2BKLR1.62	Адресная	КПСВВнг(А)-LSLTx	1x2x1,5	8.4	
АЛС2.1	2BKLR1.62	2BTM1.63(1.1.33)	Адресная	КПСВВнг(А)-LSLTx	1x2x1,5	34.4	
АЛС2.1	2BTM1.63(1.1.33)	2BTM1.64(1.1.33)	Адресная	КПСВВнг(А)-LSLTx	1x2x1,5	26.6	
АЛС2.1	2BTM1.64(1.1.33)	2BTM1.65(1.1.33)	Адресная	КПСВВнг(А)-LSLTx	1x2x1,5	26.6	
АЛС2.1	2BTM1.65(1.1.33)	2BKLI1.66(1.1.33)	Адресная	КПСВВнг(А)-LSLTx	1x2x1,5	2.9	

Взам. инв. №

Подп. и дата

Инв. № подп.

Маркировка кабеля	Кабельная трасса		Тип линии связи	Марка кабеля	Количество кабелей и число жил, сечение	Длина, м	Примечание
	Начало	Конец					
1	2	3	4	5	6	7	8
АЛС2.1	2BKLI1.66(1.1.33)	2BKLR1.67	Адресная	КПСВВнг(А)-LSLTx	1x2x1,5	1	
АЛС2.1	2BKLR1.67	2BTM1.68(1.1.34)	Адресная	КПСВВнг(А)-LSLTx	1x2x1,5	35.8	
АЛС2.1	2BTM1.68(1.1.34)	2BTM1.69(1.1.34)	Адресная	КПСВВнг(А)-LSLTx	1x2x1,5	50.9	
АЛС2.1	2BTM1.69(1.1.34)	2BKLI1.70(1.1.34)	Адресная	КПСВВнг(А)-LSLTx	1x2x1,5	22.4	
АЛС2.1	2BKLI1.70(1.1.34)	2BKLI1.71(1.1.34)	Адресная	КПСВВнг(А)-LSLTx	1x2x1,5	8.4	
АЛС2.1	2BKLI1.71(1.1.34)	2BKLR1.72	Адресная	КПСВВнг(А)-LSLTx	1x2x1,5	98.8	
АЛС2.1	2BKLR1.72	2BKLR1.73	Адресная	КПСВВнг(А)-LSLTx	1x2x1,5	7.1	
АЛС2.1	2BKLR1.73	2BKLI1.74(1.1.34)	Адресная	КПСВВнг(А)-LSLTx	1x2x1,5	98.8	
АЛС2.1	2BKLI1.74(1.1.34)	2A1.75	Адресная	КПСВВнг(А)-LSLTx	1x2x1,5	2.4	
АЛС2.1	2A1.75	2BKLI1.76(1.1.35)	Адресная	КПСВВнг(А)-LSLTx	1x2x1,5	6.3	
АЛС2.1	2BKLI1.76(1.1.35)	2BKLR1.77	Адресная	КПСВВнг(А)-LSLTx	1x2x1,5	98.8	
АЛС2.1	2BKLR1.77	2BKLR1.78	Адресная	КПСВВнг(А)-LSLTx	1x2x1,5	7.4	
АЛС2.1	2BKLR1.78	2BTM1.79(1.1.35)	Адресная	КПСВВнг(А)-LSLTx	1x2x1,5	31.6	
АЛС2.1	2BTM1.79(1.1.35)	2BTM1.80(1.1.35)	Адресная	КПСВВнг(А)-LSLTx	1x2x1,5	30.3	
АЛС2.1	2BTM1.80(1.1.35)	2BTM1.81(1.1.35)	Адресная	КПСВВнг(А)-LSLTx	1x2x1,5	34.3	
АЛС2.1	2BTM1.81(1.1.35)	2BKLI1.82(1.1.35)	Адресная	КПСВВнг(А)-LSLTx	1x2x1,5	6.3	
АЛС2.1	2BKLI1.82(1.1.35)	2A1.83	Адресная	КПСВВнг(А)-LSLTx	1x2x1,5	2.5	
АЛС2.1	2A1.83	2BTH1.84(1.1.36)	Адресная	КПСВВнг(А)-LSLTx	1x2x1,5	6	
АЛС2.1	2BTH1.84(1.1.36)	2BTH1.85(1.1.36)	Адресная	КПСВВнг(А)-LSLTx	1x2x1,5	5.6	
АЛС2.1	2BTH1.85(1.1.36)	2BTH1.86(1.1.36)	Адресная	КПСВВнг(А)-LSLTx	1x2x1,5	4.3	
АЛС2.1	2BTH1.86(1.1.36)	2BTH1.87(1.1.36)	Адресная	КПСВВнг(А)-LSLTx	1x2x1,5	2.9	
АЛС2.1	2BTH1.87(1.1.36)	2BTH1.88(1.1.36)	Адресная	КПСВВнг(А)-LSLTx	1x2x1,5	7.3	
АЛС2.1	2BTH1.88(1.1.36)	2BTH1.89(1.1.36)	Адресная	КПСВВнг(А)-LSLTx	1x2x1,5	7.6	
АЛС2.1	2BTH1.89(1.1.36)	2A1.90	Адресная	КПСВВнг(А)-LSLTx	1x2x1,5	1.3	
АЛС2.1	2A1.90	2BKLI1.91(1.1.37)	Адресная	КПСВВнг(А)-LSLTx	1x2x1,5	1.4	
АЛС2.1	2BKLI1.91(1.1.37)	2BKLI1.92(1.1.37)	Адресная	КПСВВнг(А)-LSLTx	1x2x1,5	5.6	
АЛС2.1	2BKLI1.92(1.1.37)	2BKLR1.93	Адресная	КПСВВнг(А)-LSLTx	1x2x1,5	43	
АЛС2.1	2BKLR1.93	2BKLR1.94	Адресная	КПСВВнг(А)-LSLTx	1x2x1,5	5.6	

Маркировка кабеля	Кабельная трасса		Тип линии связи	Марка кабеля	Количество кабелей и число жил, сечение	Длина, м	Примечание
	Начало	Конец					
1	2	3	4	5	6	7	8
АЛС2.1	2BKLR1.94	2BTH1.95(1.1.38)	Адресная	КПСВВнг(А)-LSLTx	1x2x1,5	4.1	
АЛС2.1	2BTH1.95(1.1.38)	2BTH1.96(1.1.38)	Адресная	КПСВВнг(А)-LSLTx	1x2x1,5	6	
АЛС2.1	2BTH1.96(1.1.38)	2BTH1.97(1.1.38)	Адресная	КПСВВнг(А)-LSLTx	1x2x1,5	8.5	
АЛС2.1	2BTH1.97(1.1.38)	2BTH1.98(1.1.38)	Адресная	КПСВВнг(А)-LSLTx	1x2x1,5	4.2	
АЛС2.1	2BTH1.98(1.1.38)	2BTH1.99(1.1.38)	Адресная	КПСВВнг(А)-LSLTx	1x2x1,5	3.7	
АЛС2.1	2BTH1.99(1.1.38)	2BTH1.100(1.1.38)	Адресная	КПСВВнг(А)-LSLTx	1x2x1,5	6.5	
АЛС2.1	2BTH1.100(1.1.38)	2BTH1.101(1.1.38)	Адресная	КПСВВнг(А)-LSLTx	1x2x1,5	6.9	
АЛС2.1	2BTH1.101(1.1.38)	2BTM1.102(1.1.38)	Адресная	КПСВВнг(А)-LSLTx	1x2x1,5	6.2	
АЛС2.1	2BTM1.102(1.1.38)	2BTH1.103(1.1.38)	Адресная	КПСВВнг(А)-LSLTx	1x2x1,5	7.5	
АЛС2.1	2BTH1.103(1.1.38)	2BTH1.104(1.1.38)	Адресная	КПСВВнг(А)-LSLTx	1x2x1,5	13.2	
АЛС2.1	2BTH1.104(1.1.38)	2BTH1.105(1.1.38)	Адресная	КПСВВнг(А)-LSLTx	1x2x1,5	13.2	
АЛС2.1	2BTH1.105(1.1.38)	2BTH1.106(1.1.38)	Адресная	КПСВВнг(А)-LSLTx	1x2x1,5	12.7	
АЛС2.1	2BTH1.106(1.1.38)	2A1.107	Адресная	КПСВВнг(А)-LSLTx	1x2x1,5	0.7	
АЛС2.1	2A1.107	ARK2	Адресная	КПСВВнг(А)-LSLTx	1x2x1,5	793.5	
АЛС2.2	ARK2	2BTH2.1(4.2.1)	Адресная	КПСВВнг(А)-LSLTx	1x2x1,5	181.3	
АЛС2.2	2BTH2.1(4.2.1)	2BTH2.2(4.2.1)	Адресная	КПСВВнг(А)-LSLTx	1x2x1,5	11.2	
АЛС2.2	2BTH2.2(4.2.1)	2BTH2.3(4.2.1)	Адресная	КПСВВнг(А)-LSLTx	1x2x1,5	8.2	
АЛС2.2	2BTH2.3(4.2.1)	2BTH2.4(4.2.1)	Адресная	КПСВВнг(А)-LSLTx	1x2x1,5	6.9	
АЛС2.2	2BTH2.4(4.2.1)	2BTH2.5(4.2.1)	Адресная	КПСВВнг(А)-LSLTx	1x2x1,5	9.1	
АЛС2.2	2BTH2.5(4.2.1)	2A2.6	Адресная	КПСВВнг(А)-LSLTx	1x2x1,5	2	
АЛС2.2	2A2.6	2BTH2.7(4.2.2)	Адресная	КПСВВнг(А)-LSLTx	1x2x1,5	3.3	
АЛС2.2	2BTH2.7(4.2.2)	2BTH2.8(4.2.2)	Адресная	КПСВВнг(А)-LSLTx	1x2x1,5	6.3	
АЛС2.2	2BTH2.8(4.2.2)	2BTM2.9(4.2.2)	Адресная	КПСВВнг(А)-LSLTx	1x2x1,5	3.4	
АЛС2.2	2BTM2.9(4.2.2)	2BTH2.10(4.2.2)	Адресная	КПСВВнг(А)-LSLTx	1x2x1,5	18.9	
АЛС2.2	2BTH2.10(4.2.2)	2BTH2.11(4.2.2)	Адресная	КПСВВнг(А)-LSLTx	1x2x1,5	14.1	
АЛС2.2	2BTH2.11(4.2.2)	2BTH2.12(4.2.2)	Адресная	КПСВВнг(А)-LSLTx	1x2x1,5	11	
АЛС2.2	2BTH2.12(4.2.2)	2BTM2.13(4.2.2)	Адресная	КПСВВнг(А)-LSLTx	1x2x1,5	4.1	
АЛС2.2	2BTM2.13(4.2.2)	2BTH2.14(4.2.2)	Адресная	КПСВВнг(А)-LSLTx	1x2x1,5	6.4	

Взам. инв. №

Подп. и дата

Инв. № подп.

Маркировка кабеля	Кабельная трасса		Тип линии связи	Марка кабеля	Количество кабелей и число жил, сечение	Длина, м	Примечание
	Начало	Конец					
1	2	3	4	5	6	7	8
АЛС2.2	2ВТН2.14(4.2.2)	2ВТН2.15(4.2.2)	Адресная	КПСВВнг(А)-LSLTx	1x2x1,5	16.1	
АЛС2.2	2ВТН2.15(4.2.2)	2А2.16	Адресная	КПСВВнг(А)-LSLTx	1x2x1,5	23.4	
АЛС2.2	2А2.16	2А2.17	Адресная	КПСВВнг(А)-LSLTx	1x2x1,5	7.2	
АЛС2.2	2А2.17	2ВТН2.18(4.1.2)	Адресная	КПСВВнг(А)-LSLTx	1x2x1,5	25.6	
АЛС2.2	2ВТН2.18(4.1.2)	2ВТН2.19(4.1.2)	Адресная	КПСВВнг(А)-LSLTx	1x2x1,5	13.9	
АЛС2.2	2ВТН2.19(4.1.2)	2ВТМ2.20(4.1.2)	Адресная	КПСВВнг(А)-LSLTx	1x2x1,5	6.5	
АЛС2.2	2ВТМ2.20(4.1.2)	2ВТН2.21(4.1.2)	Адресная	КПСВВнг(А)-LSLTx	1x2x1,5	6.3	
АЛС2.2	2ВТН2.21(4.1.2)	2ВТН2.22(4.1.2)	Адресная	КПСВВнг(А)-LSLTx	1x2x1,5	9.6	
АЛС2.2	2ВТН2.22(4.1.2)	2ВТН2.23(4.1.2)	Адресная	КПСВВнг(А)-LSLTx	1x2x1,5	8	
АЛС2.2	2ВТН2.23(4.1.2)	2ВТН2.24(4.1.2)	Адресная	КПСВВнг(А)-LSLTx	1x2x1,5	6.8	
АЛС2.2	2ВТН2.24(4.1.2)	2ВТМ2.25(4.1.2)	Адресная	КПСВВнг(А)-LSLTx	1x2x1,5	4.8	
АЛС2.2	2ВТМ2.25(4.1.2)	2ВТН2.26(4.1.2)	Адресная	КПСВВнг(А)-LSLTx	1x2x1,5	13.4	
АЛС2.2	2ВТН2.26(4.1.2)	2ВТН2.27(4.1.2)	Адресная	КПСВВнг(А)-LSLTx	1x2x1,5	10.5	
АЛС2.2	2ВТН2.27(4.1.2)	2ВТМ2.28(4.1.2)	Адресная	КПСВВнг(А)-LSLTx	1x2x1,5	7.7	
АЛС2.2	2ВТМ2.28(4.1.2)	2ВТН2.29(4.1.2)	Адресная	КПСВВнг(А)-LSLTx	1x2x1,5	9.4	
АЛС2.2	2ВТН2.29(4.1.2)	2ВТМ2.30(4.1.2)	Адресная	КПСВВнг(А)-LSLTx	1x2x1,5	6.6	
АЛС2.2	2ВТМ2.30(4.1.2)	2А2.31	Адресная	КПСВВнг(А)-LSLTx	1x2x1,5	3.5	
АЛС2.2	2А2.31	2ВТН2.32(4.1.1)	Адресная	КПСВВнг(А)-LSLTx	1x2x1,5	3.4	
АЛС2.2	2ВТН2.32(4.1.1)	2ВТН2.33(4.1.1)	Адресная	КПСВВнг(А)-LSLTx	1x2x1,5	5.5	
АЛС2.2	2ВТН2.33(4.1.1)	2ВТН2.34(4.1.1)	Адресная	КПСВВнг(А)-LSLTx	1x2x1,5	5.3	
АЛС2.2	2ВТН2.34(4.1.1)	2ВТН2.35(4.1.1)	Адресная	КПСВВнг(А)-LSLTx	1x2x1,5	8.7	
АЛС2.2	2ВТН2.35(4.1.1)	2ВТН2.36(4.1.1)	Адресная	КПСВВнг(А)-LSLTx	1x2x1,5	5.9	
АЛС2.2	2ВТН2.36(4.1.1)	2ВТН2.37(4.1.1)	Адресная	КПСВВнг(А)-LSLTx	1x2x1,5	8.3	
АЛС2.2	2ВТН2.37(4.1.1)	2А2.38	Адресная	КПСВВнг(А)-LSLTx	1x2x1,5	1	
АЛС2.2	2А2.38	2ВТН2.39(3.2.1)	Адресная	КПСВВнг(А)-LSLTx	1x2x1,5	180.3	
АЛС2.2	2ВТН2.39(3.2.1)	2ВТН2.40(3.2.1)	Адресная	КПСВВнг(А)-LSLTx	1x2x1,5	5.6	
АЛС2.2	2ВТН2.40(3.2.1)	2ВТН2.41(3.2.1)	Адресная	КПСВВнг(А)-LSLTx	1x2x1,5	8.1	
АЛС2.2	2ВТН2.41(3.2.1)	2ВТН2.42(3.2.1)	Адресная	КПСВВнг(А)-LSLTx	1x2x1,5	5.6	

Взам. инв. №

Подп. и дата

Инв. № подп.

Маркировка кабеля	Кабельная трасса		Тип линии связи	Марка кабеля	Количество кабелей и число жил, сечение	Длина, м	Примечание
	Начало	Конец					
1	2	3	4	5	6	7	8
АЛС2.2	2ВТН2.42(3.2.1)	2ВТН2.43(3.2.1)	Адресная	КПСВВнг(А)-LSLTx	1х2х1,5	7.7	
АЛС2.2	2ВТН2.43(3.2.1)	2ВТН2.44(3.2.1)	Адресная	КПСВВнг(А)-LSLTx	1х2х1,5	5.6	
АЛС2.2	2ВТН2.44(3.2.1)	2ВТМ2.45(3.2.1)	Адресная	КПСВВнг(А)-LSLTx	1х2х1,5	11.3	
АЛС2.2	2ВТМ2.45(3.2.1)	2ВТН2.46(3.2.1)	Адресная	КПСВВнг(А)-LSLTx	1х2х1,5	2.4	
АЛС2.2	2ВТН2.46(3.2.1)	2ВТН2.47(3.2.1)	Адресная	КПСВВнг(А)-LSLTx	1х2х1,5	4.9	
АЛС2.2	2ВТН2.47(3.2.1)	2ВТН2.48(3.2.1)	Адресная	КПСВВнг(А)-LSLTx	1х2х1,5	9.5	
АЛС2.2	2ВТН2.48(3.2.1)	2ВТН2.49(3.2.1)	Адресная	КПСВВнг(А)-LSLTx	1х2х1,5	10.9	
АЛС2.2	2ВТН2.49(3.2.1)	2ВТН2.50(3.2.1)	Адресная	КПСВВнг(А)-LSLTx	1х2х1,5	9.3	
АЛС2.2	2ВТН2.50(3.2.1)	2ВТН2.51(3.2.1)	Адресная	КПСВВнг(А)-LSLTx	1х2х1,5	4.9	
АЛС2.2	2ВТН2.51(3.2.1)	2А2.52	Адресная	КПСВВнг(А)-LSLTx	1х2х1,5	2.8	
АЛС2.2	2А2.52	2ВТН2.53(3.2.2)	Адресная	КПСВВнг(А)-LSLTx	1х2х1,5	1.4	
АЛС2.2	2ВТН2.53(3.2.2)	2ВТН2.54(3.2.2)	Адресная	КПСВВнг(А)-LSLTx	1х2х1,5	4.4	
АЛС2.2	2ВТН2.54(3.2.2)	2ВТН2.55(3.2.2)	Адресная	КПСВВнг(А)-LSLTx	1х2х1,5	4.8	
АЛС2.2	2ВТН2.55(3.2.2)	2ВТН2.56(3.2.2)	Адресная	КПСВВнг(А)-LSLTx	1х2х1,5	4.6	
АЛС2.2	2ВТН2.56(3.2.2)	2ВТН2.57(3.2.2)	Адресная	КПСВВнг(А)-LSLTx	1х2х1,5	6.9	
АЛС2.2	2ВТН2.57(3.2.2)	2А2.58	Адресная	КПСВВнг(А)-LSLTx	1х2х1,5	24.5	
АЛС2.2	2А2.58	2ВТМ2.59(3.2.1)	Адресная	КПСВВнг(А)-LSLTx	1х2х1,5	10	
АЛС2.2	2ВТМ2.59(3.2.1)	2А2.60	Адресная	КПСВВнг(А)-LSLTx	1х2х1,5	11.7	
АЛС2.2	2А2.60	2ВТН2.61(3.1.1)	Адресная	КПСВВнг(А)-LSLTx	1х2х1,5	2	
АЛС2.2	2ВТН2.61(3.1.1)	2ВТН2.62(3.1.1)	Адресная	КПСВВнг(А)-LSLTx	1х2х1,5	3.9	
АЛС2.2	2ВТН2.62(3.1.1)	2ВТМ2.63(3.1.1)	Адресная	КПСВВнг(А)-LSLTx	1х2х1,5	2.6	
АЛС2.2	2ВТМ2.63(3.1.1)	2ВТН2.64(3.1.1)	Адресная	КПСВВнг(А)-LSLTx	1х2х1,5	7.4	
АЛС2.2	2ВТН2.64(3.1.1)	2ВТН2.65(3.1.1)	Адресная	КПСВВнг(А)-LSLTx	1х2х1,5	20.8	
АЛС2.2	2ВТН2.65(3.1.1)	2ВТМ2.66(3.1.1)	Адресная	КПСВВнг(А)-LSLTx	1х2х1,5	4.8	
АЛС2.2	2ВТМ2.66(3.1.1)	2ВТН2.67(3.1.1)	Адресная	КПСВВнг(А)-LSLTx	1х2х1,5	6.2	
АЛС2.2	2ВТН2.67(3.1.1)	2ВТН2.68(3.1.1)	Адресная	КПСВВнг(А)-LSLTx	1х2х1,5	2.3	
АЛС2.2	2ВТН2.68(3.1.1)	2ВТН2.69(3.1.1)	Адресная	КПСВВнг(А)-LSLTx	1х2х1,5	7.5	
АЛС2.2	2ВТН2.69(3.1.1)	2ВТН2.70(3.1.1)	Адресная	КПСВВнг(А)-LSLTx	1х2х1,5	14.4	

Маркировка кабеля	Кабельная трасса		Тип линии связи	Марка кабеля	Количество кабелей и число жил, сечение	Длина, м	Примечание
	Начало	Конец					
1	2	3	4	5	6	7	8
АЛС2.2	2ВТН2.70(3.1.1)	2ВТН2.71(3.1.1)	Адресная	КПСВВнг(А)-LSLTx	1x2x1,5	7.3	
АЛС2.2	2ВТН2.71(3.1.1)	2ВТН2.72(3.1.1)	Адресная	КПСВВнг(А)-LSLTx	1x2x1,5	14.8	
АЛС2.2	2ВТН2.72(3.1.1)	2А2.73	Адресная	КПСВВнг(А)-LSLTx	1x2x1,5	3.4	
АЛС2.2	2А2.73	ARK2	Адресная	КПСВВнг(А)-LSLTx	1x2x1,5	4.7	
АЛС3.1	ARK3	3ВТН1.1(1.1.39)	Адресная	КПСВВнг(А)-LSLTx	1x2x1,5	605.9	
АЛС3.1	3ВТН1.1(1.1.39)	3ВТН1.2(1.1.39)	Адресная	КПСВВнг(А)-LSLTx	1x2x1,5	2.4	
АЛС3.1	3ВТН1.2(1.1.39)	3ВТН1.3(1.1.39)	Адресная	КПСВВнг(А)-LSLTx	1x2x1,5	10.9	
АЛС3.1	3ВТН1.3(1.1.39)	3ВТН1.4(1.1.39)	Адресная	КПСВВнг(А)-LSLTx	1x2x1,5	2.4	
АЛС3.1	3ВТН1.4(1.1.39)	3ВТН1.5(1.1.39)	Адресная	КПСВВнг(А)-LSLTx	1x2x1,5	11	
АЛС3.1	3ВТН1.5(1.1.39)	3ВТН1.6(1.1.39)	Адресная	КПСВВнг(А)-LSLTx	1x2x1,5	2.4	
АЛС3.1	3ВТН1.6(1.1.39)	3ВТН1.7(1.1.39)	Адресная	КПСВВнг(А)-LSLTx	1x2x1,5	11.7	
АЛС3.1	3ВТН1.7(1.1.39)	3А1.8	Адресная	КПСВВнг(А)-LSLTx	1x2x1,5	2.3	
АЛС3.1	3А1.8	3ВТН1.9(1.1.40)	Адресная	КПСВВнг(А)-LSLTx	1x2x1,5	4.5	
АЛС3.1	3ВТН1.9(1.1.40)	3ВТН1.10(1.1.40)	Адресная	КПСВВнг(А)-LSLTx	1x2x1,5	7.4	
АЛС3.1	3ВТН1.10(1.1.40)	3ВТМ1.11(1.1.40)	Адресная	КПСВВнг(А)-LSLTx	1x2x1,5	5	
АЛС3.1	3ВТМ1.11(1.1.40)	3ВТМ1.12(1.1.40)	Адресная	КПСВВнг(А)-LSLTx	1x2x1,5	6.7	
АЛС3.1	3ВТМ1.12(1.1.40)	3ВТН1.13(1.1.40)	Адресная	КПСВВнг(А)-LSLTx	1x2x1,5	5.5	
АЛС3.1	3ВТН1.13(1.1.40)	3ВТН1.14(1.1.40)	Адресная	КПСВВнг(А)-LSLTx	1x2x1,5	2.4	
АЛС3.1	3ВТН1.14(1.1.40)	3ВТН1.15(1.1.40)	Адресная	КПСВВнг(А)-LSLTx	1x2x1,5	8.3	
АЛС3.1	3ВТН1.15(1.1.40)	3ВТН1.16(1.1.40)	Адресная	КПСВВнг(А)-LSLTx	1x2x1,5	2.4	
АЛС3.1	3ВТН1.16(1.1.40)	3ВТМ1.17(1.1.40)	Адресная	КПСВВнг(А)-LSLTx	1x2x1,5	4	
АЛС3.1	3ВТМ1.17(1.1.40)	3ВТН1.18(1.1.40)	Адресная	КПСВВнг(А)-LSLTx	1x2x1,5	6.7	
АЛС3.1	3ВТН1.18(1.1.40)	3ВТН1.19(1.1.40)	Адресная	КПСВВнг(А)-LSLTx	1x2x1,5	2.4	
АЛС3.1	3ВТН1.19(1.1.40)	3ВТН1.20(1.1.40)	Адресная	КПСВВнг(А)-LSLTx	1x2x1,5	8.5	
АЛС3.1	3ВТН1.20(1.1.40)	3ВТН1.21(1.1.40)	Адресная	КПСВВнг(А)-LSLTx	1x2x1,5	2.4	
АЛС3.1	3ВТН1.21(1.1.40)	3ВТМ1.22(1.1.40)	Адресная	КПСВВнг(А)-LSLTx	1x2x1,5	3.7	
АЛС3.1	3ВТМ1.22(1.1.40)	3ВТН1.23(1.1.40)	Адресная	КПСВВнг(А)-LSLTx	1x2x1,5	6.9	
АЛС3.1	3ВТН1.23(1.1.40)	3ВТН1.24(1.1.40)	Адресная	КПСВВнг(А)-LSLTx	1x2x1,5	2.4	

Взам. инв. №

Подп. и дата

Инв. № подп.

Маркировка кабеля	Кабельная трасса		Тип линии связи	Марка кабеля	Количество кабелей и число жил, сечение	Длина, м	Примечание
	Начало	Конец					
1	2	3	4	5	6	7	8
АЛС3.1	3ВТН1.24(1.1.40)	3А1.25	Адресная	КПСВВнг(А)-LSLTx	1х2х1,5	1	
АЛС3.1	3А1.25	3ВKLR1.26	Адресная	КПСВВнг(А)-LSLTx	1х2х1,5	118.9	
АЛС3.1	3ВKLR1.26	3ВТМ1.27(1.1.41)	Адресная	КПСВВнг(А)-LSLTx	1х2х1,5	28.7	
АЛС3.1	3ВТМ1.27(1.1.41)	3ВТМ1.28(1.1.41)	Адресная	КПСВВнг(А)-LSLTx	1х2х1,5	21.2	
АЛС3.1	3ВТМ1.28(1.1.41)	3ВТМ1.29(1.1.41)	Адресная	КПСВВнг(А)-LSLTx	1х2х1,5	26.7	
АЛС3.1	3ВТМ1.29(1.1.41)	3ВKLI1.30(1.1.41)	Адресная	КПСВВнг(А)-LSLTx	1х2х1,5	8.7	
АЛС3.1	3ВKLI1.30(1.1.41)	3ВKLI1.31(1.1.41)	Адресная	КПСВВнг(А)-LSLTx	1х2х1,5	6.4	
АЛС3.1	3ВKLI1.31(1.1.41)	3ВKLR1.32	Адресная	КПСВВнг(А)-LSLTx	1х2х1,5	78.4	
АЛС3.1	3ВKLR1.32	3ВТМ1.33(1.1.41)	Адресная	КПСВВнг(А)-LSLTx	1х2х1,5	2.6	
АЛС3.1	3ВТМ1.33(1.1.41)	3ВKLR1.34	Адресная	КПСВВнг(А)-LSLTx	1х2х1,5	3.8	
АЛС3.1	3ВKLR1.34	3ВKLI1.35(1.1.41)	Адресная	КПСВВнг(А)-LSLTx	1х2х1,5	78.4	
АЛС3.1	3ВKLI1.35(1.1.41)	3А1.36	Адресная	КПСВВнг(А)-LSLTx	1х2х1,5	1.3	
АЛС3.1	3А1.36	3ВKLI1.37(1.1.42)	Адресная	КПСВВнг(А)-LSLTx	1х2х1,5	4.9	
АЛС3.1	3ВKLI1.37(1.1.42)	3ВKLR1.38	Адресная	КПСВВнг(А)-LSLTx	1х2х1,5	78.4	
АЛС3.1	3ВKLR1.38	3ВKLR1.39	Адресная	КПСВВнг(А)-LSLTx	1х2х1,5	5.1	
АЛС3.1	3ВKLR1.39	3ВТМ1.40(1.1.42)	Адресная	КПСВВнг(А)-LSLTx	1х2х1,5	14.5	
АЛС3.1	3ВТМ1.40(1.1.42)	3ВТМ1.41(1.1.42)	Адресная	КПСВВнг(А)-LSLTx	1х2х1,5	37.9	
АЛС3.1	3ВТМ1.41(1.1.42)	3ВТМ1.42(1.1.42)	Адресная	КПСВВнг(А)-LSLTx	1х2х1,5	30.8	
АЛС3.1	3ВТМ1.42(1.1.42)	3ВKLI1.43(1.1.42)	Адресная	КПСВВнг(А)-LSLTx	1х2х1,5	5	
АЛС3.1	3ВKLI1.43(1.1.42)	3А1.44	Адресная	КПСВВнг(А)-LSLTx	1х2х1,5	2	
АЛС3.1	3А1.44	3ВKLR1.45	Адресная	КПСВВнг(А)-LSLTx	1х2х1,5	4.5	
АЛС3.1	3ВKLR1.45	3ВТМ1.46(1.1.43)	Адресная	КПСВВнг(А)-LSLTx	1х2х1,5	45.3	
АЛС3.1	3ВТМ1.46(1.1.43)	3ВТМ1.47(1.1.43)	Адресная	КПСВВнг(А)-LSLTx	1х2х1,5	46.9	
АЛС3.1	3ВТМ1.47(1.1.43)	3ВТМ1.48(1.1.43)	Адресная	КПСВВнг(А)-LSLTx	1х2х1,5	6.6	
АЛС3.1	3ВТМ1.48(1.1.43)	3ВKLI1.49(1.1.43)	Адресная	КПСВВнг(А)-LSLTx	1х2х1,5	9.3	
АЛС3.1	3ВKLI1.49(1.1.43)	3ВKLI1.50(1.1.43)	Адресная	КПСВВнг(А)-LSLTx	1х2х1,5	5.1	
АЛС3.1	3ВKLI1.50(1.1.43)	3ВKLR1.51	Адресная	КПСВВнг(А)-LSLTx	1х2х1,5	98.2	
АЛС3.1	3ВKLR1.51	3А1.52	Адресная	КПСВВнг(А)-LSLTx	1х2х1,5	2.4	

Маркировка кабеля	Кабельная трасса		Тип линии связи	Марка кабеля	Количество кабелей и число жил, сечение	Длина, м	Примечание
	Начало	Конец					
1	2	3	4	5	6	7	8
АЛС3.1	3А1.52	3BKLR1.53	Адресная	КПСВВнг(А)-LSLTx	1x2x1,5	3.7	
АЛС3.1	3BKLR1.53	3BKLI1.54(1.1.44)	Адресная	КПСВВнг(А)-LSLTx	1x2x1,5	98.2	
АЛС3.1	3BKLI1.54(1.1.44)	3BKLI1.55(1.1.44)	Адресная	КПСВВнг(А)-LSLTx	1x2x1,5	6.4	
АЛС3.1	3BKLI1.55(1.1.44)	3BKLR1.56	Адресная	КПСВВнг(А)-LSLTx	1x2x1,5	98.2	
АЛС3.1	3BKLR1.56	3А1.57	Адресная	КПСВВнг(А)-LSLTx	1x2x1,5	3.2	
АЛС3.1	3А1.57	3BKLR1.58	Адресная	КПСВВнг(А)-LSLTx	1x2x1,5	3.2	
АЛС3.1	3BKLR1.58	3BTM1.59(1.1.45)	Адресная	КПСВВнг(А)-LSLTx	1x2x1,5	46.5	
АЛС3.1	3BTM1.59(1.1.45)	3BTM1.60(1.1.45)	Адресная	КПСВВнг(А)-LSLTx	1x2x1,5	43.2	
АЛС3.1	3BTM1.60(1.1.45)	3BKLI1.61(1.1.45)	Адресная	КПСВВнг(А)-LSLTx	1x2x1,5	15.2	
АЛС3.1	3BKLI1.61(1.1.45)	3А1.62	Адресная	КПСВВнг(А)-LSLTx	1x2x1,5	1.9	
АЛС3.1	3А1.62	3BKLR1.63	Адресная	КПСВВнг(А)-LSLTx	1x2x1,5	5.3	
АЛС3.1	3BKLR1.63	3BTM1.64(1.1.46)	Адресная	КПСВВнг(А)-LSLTx	1x2x1,5	28.2	
АЛС3.1	3BTM1.64(1.1.46)	3BKLI1.65(1.1.46)	Адресная	КПСВВнг(А)-LSLTx	1x2x1,5	1.4	
АЛС3.1	3BKLI1.65(1.1.46)	3BKLI1.66(1.1.46)	Адресная	КПСВВнг(А)-LSLTx	1x2x1,5	6.3	
АЛС3.1	3BKLI1.66(1.1.46)	3BKLR1.67	Адресная	КПСВВнг(А)-LSLTx	1x2x1,5	26.6	
АЛС3.1	3BKLR1.67	3А1.68	Адресная	КПСВВнг(А)-LSLTx	1x2x1,5	1.2	
АЛС3.1	3А1.68	3BTH1.69(1.1.48)	Адресная	КПСВВнг(А)-LSLTx	1x2x1,5	14.4	
АЛС3.1	3BTH1.69(1.1.48)	3BTH1.70(1.1.48)	Адресная	КПСВВнг(А)-LSLTx	1x2x1,5	7.5	
АЛС3.1	3BTH1.70(1.1.48)	3BTH1.71(1.1.48)	Адресная	КПСВВнг(А)-LSLTx	1x2x1,5	4.7	
АЛС3.1	3BTH1.71(1.1.48)	3BTH1.72(1.1.48)	Адресная	КПСВВнг(А)-LSLTx	1x2x1,5	2.3	
АЛС3.1	3BTH1.72(1.1.48)	3А1.73	Адресная	КПСВВнг(А)-LSLTx	1x2x1,5	1.1	
АЛС3.1	3А1.73	3BKLR1.74	Адресная	КПСВВнг(А)-LSLTx	1x2x1,5	50.5	
АЛС3.1	3BKLR1.74	3BKLI1.75(1.1.47)	Адресная	КПСВВнг(А)-LSLTx	1x2x1,5	25.8	
АЛС3.1	3BKLI1.75(1.1.47)	3BTM1.76(1.1.47)	Адресная	КПСВВнг(А)-LSLTx	1x2x1,5	4.1	
АЛС3.1	3BTM1.76(1.1.47)	3BKLI1.77(1.1.47)	Адресная	КПСВВнг(А)-LSLTx	1x2x1,5	2.3	
АЛС3.1	3BKLI1.77(1.1.47)	3BKLR1.78	Адресная	КПСВВнг(А)-LSLTx	1x2x1,5	25.8	
АЛС3.1	3BKLR1.78	3А1.79	Адресная	КПСВВнг(А)-LSLTx	1x2x1,5	1.5	
АЛС3.1	3А1.79	3BTM1.80(1.1.49)	Адресная	КПСВВнг(А)-LSLTx	1x2x1,5	31.8	

Маркировка кабеля	Кабельная трасса		Тип линии связи	Марка кабеля	Количество кабелей и число жил, сечение	Длина, м	Примечание
	Начало	Конец					
1	2	3	4	5	6	7	8
АЛС3.1	3ВТМ1.80(1.1.49)	3ВТМ1.81(1.1.49)	Адресная	КПСВВнг(А)-LSLTx	1x2x1,5	26	
АЛС3.1	3ВТМ1.81(1.1.49)	3ВТМ1.82(1.1.49)	Адресная	КПСВВнг(А)-LSLTx	1x2x1,5	6.1	
АЛС3.1	3ВТМ1.82(1.1.49)	3ВТМ1.83(1.1.49)	Адресная	КПСВВнг(А)-LSLTx	1x2x1,5	54.7	
АЛС3.1	3ВТМ1.83(1.1.49)	3ВТМ1.84(1.1.49)	Адресная	КПСВВнг(А)-LSLTx	1x2x1,5	58.2	
АЛС3.1	3ВТМ1.84(1.1.49)	3ВТМ1.85(1.1.50)	Адресная	КПСВВнг(А)-LSLTx	1x2x1,5	6.2	
АЛС3.1	3ВТМ1.85(1.1.50)	3ВТН1.86(1.1.50)	Адресная	КПСВВнг(А)-LSLTx	1x2x1,5	7.2	
АЛС3.1	3ВТН1.86(1.1.50)	3ВТН1.87(1.1.50)	Адресная	КПСВВнг(А)-LSLTx	1x2x1,5	5.9	
АЛС3.1	3ВТН1.87(1.1.50)	3ВТН1.88(1.1.50)	Адресная	КПСВВнг(А)-LSLTx	1x2x1,5	7.9	
АЛС3.1	3ВТН1.88(1.1.50)	3ВТН1.89(1.1.50)	Адресная	КПСВВнг(А)-LSLTx	1x2x1,5	4.7	
АЛС3.1	3ВТН1.89(1.1.50)	3ВТН1.90(1.1.50)	Адресная	КПСВВнг(А)-LSLTx	1x2x1,5	6.2	
АЛС3.1	3ВТН1.90(1.1.50)	3ВТН1.91(1.1.50)	Адресная	КПСВВнг(А)-LSLTx	1x2x1,5	5.2	
АЛС3.1	3ВТН1.91(1.1.50)	3ВТМ1.92(1.1.50)	Адресная	КПСВВнг(А)-LSLTx	1x2x1,5	5.3	
АЛС3.1	3ВТМ1.92(1.1.50)	3ВТМ1.93(1.1.50)	Адресная	КПСВВнг(А)-LSLTx	1x2x1,5	13.2	
АЛС3.1	3ВТМ1.93(1.1.50)	3ВТН1.94(1.1.50)	Адресная	КПСВВнг(А)-LSLTx	1x2x1,5	5.3	
АЛС3.1	3ВТН1.94(1.1.50)	3ВТН1.95(1.1.50)	Адресная	КПСВВнг(А)-LSLTx	1x2x1,5	5.9	
АЛС3.1	3ВТН1.95(1.1.50)	3ВТН1.96(1.1.50)	Адресная	КПСВВнг(А)-LSLTx	1x2x1,5	4.7	
АЛС3.1	3ВТН1.96(1.1.50)	3ВТН1.97(1.1.50)	Адресная	КПСВВнг(А)-LSLTx	1x2x1,5	5.9	
АЛС3.1	3ВТН1.97(1.1.50)	3ВТН1.98(1.1.50)	Адресная	КПСВВнг(А)-LSLTx	1x2x1,5	12.9	
АЛС3.1	3ВТН1.98(1.1.50)	3ВТМ1.99(1.1.50)	Адресная	КПСВВнг(А)-LSLTx	1x2x1,5	13.2	
АЛС3.1	3ВТМ1.99(1.1.50)	3ВТМ1.100(1.1.50)	Адресная	КПСВВнг(А)-LSLTx	1x2x1,5	6.7	
АЛС3.1	3ВТМ1.100(1.1.50)	3ВТМ1.101(1.1.51)	Адресная	КПСВВнг(А)-LSLTx	1x2x1,5	20	
АЛС3.1	3ВТМ1.101(1.1.51)	3ВТН1.102(1.1.52)	Адресная	КПСВВнг(А)-LSLTx	1x2x1,5	50.9	
АЛС3.1	3ВТН1.102(1.1.52)	3ВТН1.103(1.1.52)	Адресная	КПСВВнг(А)-LSLTx	1x2x1,5	2.3	
АЛС3.1	3ВТН1.103(1.1.52)	3ВТМ1.104(1.1.52)	Адресная	КПСВВнг(А)-LSLTx	1x2x1,5	11.7	
АЛС3.1	3ВТМ1.104(1.1.52)	ARK3	Адресная	КПСВВнг(А)-LSLTx	1x2x1,5	725.9	
RS1	BI5	BI4	Интерфейсная RS-485	КПСВВнг(А)-LSLTx	2x2x0,5	0.8	
RS1	BI4	BI3	Интерфейсная RS-485	КПСВВнг(А)-LSLTx	2x2x0,5	0.8	
RS1	BI3	BI2	Интерфейсная RS-485	КПСВВнг(А)-LSLTx	2x2x0,5	0.8	

Взам. инв. №

Подп. и дата

Инв. № подп.

Маркировка кабеля	Кабельная трасса		Тип линии связи	Марка кабеля	Количество кабелей и число жил, сечение	Длина, м	Примечание
	Начало	Конец					
1	2	3	4	5	6	7	8
RS1	BI2	BI1	Интерфейсная RS-485	КПСВВнг(А)-LSLTх	2х2х0,5	0.8	
RS1	BI1	ARK3	Интерфейсная RS-485	КПСВВнг(А)-LSLTх	2х2х0,5	5.7	
RS1	ARK3	ARK2	Интерфейсная RS-485	КПСВВнг(А)-LSLTх	2х2х0,5	1.6	
RS1	ARK2	ARK1	Интерфейсная RS-485	КПСВВнг(А)-LSLTх	2х2х0,5	3.3	
P1	BI5	BI3	Питание 12-24В	ВВГнг(А)	3х1,5	1.8	
P1	BI3	BI2	Питание 12-24В	ВВГнг(А)	3х1,5	1	
P1	BI2	BI1	Питание 12-24В	ВВГнг(А)	3х1,5	1	
P2	1UG1.1	BI1	Питание 12-24В	ВВГнг(А)	3х1,5	0.8	
P2	1UG1.1	ARK2	Питание 12-24В	ВВГнг(А)	3х1,5	3.3	
P2	1UG1.1	ARK3	Питание 12-24В	ВВГнг(А)	3х1,5	5	
P2	1UG1.1	UGB1	Питание 12-24В	ВВГнг(А)	3х1,5	6.4	
P6	1UG1.1	ARK1	Питание 12-24В	ВВГнг(А)	3х1,5	4	

Марка кабеля	Длина, м*
КПСВВнг(А)-LSLTх 2х2х0,5	14
КПСВВнг(А)-LSLTх 1х2х1,5	13704
ВВГнг(А) 3х1,5	24

*Длина кабеля в итоговой таблице может не совпадать с общей длиной кабеля в спецификации по причине округления длин в кабельном журнале.

Взам. инв. №

Подп. и дата

Инв. № подп.

Таблица ЗКСПС

Номер ЗКСПС	Адрес извещателя
1.1.1	1BTM2.1
	1BTM2.2
1.1.2	1BTH2.4
	1BTH2.5
	1BTH2.6
	1BTH2.7
	1BTH2.8
	1BTM2.9
	1BTM2.10
	1BTH2.11
	1BTH2.12
1.1.3	1BKLI2.15
	1BTM2.16
	1BTM2.17
	1BTM2.18
1.1.4	1BTM2.19
	1BTH2.20
	1BTH2.21
1.1.5	1BKLI2.23
	1BTM2.26
	1BKLI2.27
	1BKLI2.28
	1BTM2.29
	1BTM2.30
1.1.6	1BTM2.33
	1BTM2.34
	1BTM2.35
	1BKLI2.36
	1BKLI2.37
	1BTM2.39
	1BTM2.41
	1BTM2.42

Номер ЗКСПС	Адрес извещателя
1.1.6	1BTM2.43
	1BKLI2.44
1.1.7	1BKLI2.46
	1BTM2.47
	1BTM2.48
	1BKLI2.51
	1BKLI2.52
	1BTM2.54
1.1.8	1BTH2.58
	1BTH2.59
	1BTH2.60
	1BTH2.61
	1BTH2.62
	1BTH2.63
	1BTH2.64
	1BTH2.65
	1BTH2.66
	1BTH2.67
	1BTM2.68
1.1.9	1BTH2.69
	1BTH2.70
	1BTH2.71
	1BTH2.72
	1BTH2.73
1.1.10	1BTH2.55
	1BTH2.56
1.1.11	1BTM2.75
	1BKLI2.76
	1BTH2.77
	1BTH2.78
	1BTH2.79
	1BTM2.80

Номер ЗКСПС	Адрес извещателя
1.1.11	1BTH2.81
	1BTH2.82
	1BTH2.83
	1BTM2.84
	1BTH2.85
	1BTH2.86
1.1.12	1BTF2.88
	1BTF2.89
	1BTM2.90
	1BTF2.92
	1BTF2.93
	1BTF2.94
	1BTM2.96
	1BTF2.98
1.1.13	1BTH2.100
	1BTH2.101
	1BTM2.102
	1BTM2.103
1.1.14	1BKLI2.104
	1BKLI2.107
	1BKLI2.108
	1BTM2.109
	1BTM2.110
	1BTM2.111
1.1.15	1BTM2.115
	1BTM2.116
	1BTM2.117
	1BKLI2.118
	1BKLI2.119
	1BTM2.122
	1BTM2.123
	1BTM2.124

Номер ЗКСПС	Адрес извещателя
1.1.15	1BKLI2.125
1.1.16	1BKLI2.127
	1BTM2.128
	1BTM2.129
	1BTM2.130
	1BKLI2.133
	1BKLI2.134
1.1.17	1BTM1.2
	1BTM1.3
	1BTM1.4
1.1.18	1BTM1.5
	1BTH1.6
	1BTH1.7
	1BTH1.8
	1BTH1.9
	1BTM1.10
	1BTM1.11
	1BTM1.12
1.1.19	1BTM1.13
	1BTH1.14
	1BTH1.15
	1BTM1.16
	1BTM1.17
	1BTH1.18
	1BTH1.19

Номер ЗКСПС	Адрес извещателя
1.1.19	1BTH1.20
	1BTH1.21
	1BTH1.22
1.1.20	1BTF1.24
	1BTF1.25
	1BTM1.27
	1BTM1.30
	1BTF1.32
	1BTF1.33
	1BTM1.34
	1BTM1.35
1.1.21	1BTM1.36
	1BKLI1.37
	1BKLI1.40
1.1.22	1BKLI1.42
	1BTM1.43
	1BTM1.44
	1BTM1.47
	1BTM1.48
	1BTM1.49
	1BKLI1.50
1.1.23	1BKLI1.52
	1BTM1.55
	1BTM1.56
	1BTM1.57

Номер ЗКСПС	Адрес извещателя
1.1.23	1BKLI1.58
1.1.24	1BKLI1.60
	1BTM1.61
	1BTM1.62
	1BKLI1.65
1.1.25	1BKLI1.67
1.1.26	1BTH1.69
	1BTH1.70
	1BTH1.71
	1BTM1.72
	1BTH1.73
	1BTH1.74
1.1.27	1BTH1.76
	1BTH1.77
1.1.28	1BTM1.79
	1BKLI1.81
1.1.29	1BTM1.89
	1BTM1.91
	1BTM1.92
	1BTM1.93
	1BKLI1.94
	1BKLI1.95
	1BTM1.98
	1BKLI1.99
1.1.30	2BKLI1.36

Номер ЗКСПС	Адрес извещателя
1.1.30	2BKLI1.39
	2BKLI1.40
	2BTM1.43
	2BKLI1.44
1.1.31	2BTM1.47
	2BKLI1.48
	2BKLI1.49
1.1.32	2BTM1.52
	2BTM1.53
	2BKLI1.54
	2BKLI1.55
	2BKLI1.58
1.1.33	2BKLI1.60
	2BTM1.63
	2BTM1.64
	2BTM1.65
	2BKLI1.66
1.1.34	2BTM1.68
	2BTM1.69
	2BKLI1.70
	2BKLI1.71
	2BKLI1.74
1.1.35	2BKLI1.76
	2BTM1.79
	2BTM1.80

Согласовано

Взам. инв. №

Подп. и дата

Инв. № подп.

Изм.	Кол.уч.	Лист	N док.	Подп.	Дата
ГИП		Кузнецов			07.26
Н.контр.		Пашков			07.26
Проверил		Кузнецов			07.26
Разработал		Князев			07.26

020-06/2026-АПС

Комбинат по обработке рулонной стали

Цеха регенерации, травления, холодного проката, токарный, цинкования, складирования и покраски

Стадия	Лист	Листов
Р	1	2

Таблица ЗКПС

ПАО "МТС"

Формат А3

Таблица ЗКСПС

Номер ЗКСПС	Адрес извещателя
1.1.35	2ВТМ1.81
	2ВКLI1.82
1.1.36	2ВТН1.84
	2ВТН1.85
	2ВТН1.86
	2ВТН1.87
	2ВТН1.88
	2ВТН1.89
1.1.37	2ВКLI1.91
	2ВКLI1.92
1.1.38	2ВТН1.95
	2ВТН1.96
	2ВТН1.97
	2ВТН1.98
	2ВТН1.99
	2ВТН1.100
	2ВТН1.101
	2ВТМ1.102
	2ВТН1.103
	2ВТН1.104
	2ВТН1.105
	2ВТН1.106
1.1.39	3ВТН1.1
	3ВТН1.2
	3ВТН1.3
	3ВТН1.4
	3ВТН1.5
	3ВТН1.6
	3ВТН1.7
1.1.40	3ВТН1.9
	3ВТН1.10
	3ВТМ1.11

Номер ЗКСПС	Адрес извещателя
1.1.40	3ВТМ1.12
	3ВТН1.13
	3ВТН1.14
	3ВТН1.15
	3ВТН1.16
	3ВТМ1.17
	3ВТН1.18
	3ВТН1.19
	3ВТН1.20
	3ВТН1.21
	3ВТМ1.22
	3ВТН1.23
	3ВТН1.24
1.1.41	3ВТМ1.27
	3ВТМ1.28
	3ВТМ1.29
	3ВКLI1.30
	3ВКLI1.31
	3ВТМ1.33
	3ВКLI1.35
1.1.42	3ВКLI1.37
	3ВТМ1.40
	3ВТМ1.41
	3ВТМ1.42
	3ВКLI1.43
1.1.43	3ВТМ1.46
	3ВТМ1.47
	3ВТМ1.48
	3ВКLI1.49
	3ВКLI1.50
1.1.44	3ВКLI1.54
1.1.44	3ВКLI1.55

Номер ЗКСПС	Адрес извещателя
1.1.45	3ВТМ1.59
	3ВТМ1.60
	3ВКLI1.61
1.1.46	3ВТМ1.64
	3ВКLI1.65
	3ВКLI1.66
1.1.47	3ВКLI1.75
	3ВТМ1.76
	3ВКLI1.77
1.1.48	3ВТН1.69
	3ВТН1.70
	3ВТН1.71
	3ВТН1.72
1.1.49	3ВТМ1.80
	3ВТМ1.81
	3ВТМ1.82
	3ВТМ1.83
	3ВТМ1.84
1.1.50	3ВТМ1.85
	3ВТН1.86
	3ВТН1.87
	3ВТН1.88
	3ВТН1.89
	3ВТН1.90
	3ВТН1.91
	3ВТМ1.92
	3ВТМ1.93
	3ВТН1.94
	3ВТН1.95
	3ВТН1.96
	3ВТН1.97
	3ВТН1.98

Номер ЗКСПС	Адрес извещателя
1.1.50	3ВТМ1.99
	3ВТМ1.100
1.1.51	3ВТМ1.101
1.1.52	3ВТН1.102
	3ВТН1.103
	3ВТМ1.104
2.1.1	2ВТН1.23
	2ВТН1.24
	2ВТН1.25
	2ВТН1.26
	2ВТН1.27
	2ВТН1.28
	2ВТН1.29
	2ВТН1.30
	2ВТН1.31
	2ВТН1.32
	2ВТН1.33
	2ВТН1.34
	1ВТМ1.83
	1ВТМ1.84
2.1.2	2ВТН1.17
	2ВТН1.18
	2ВТН1.19
	2ВТН1.20
	2ВТН1.21
2.2.1	2ВТН1.6
	2ВТН1.7
	2ВТН1.8
	2ВТН1.9
	2ВТН1.10

Номер ЗКСПС	Адрес извещателя
2.2.1	2ВТН1.11
	2ВТН1.12
	2ВТН1.13
	2ВТН1.14
	2ВТН1.15
2.2.2	1ВТМ1.86
	1ВТМ1.87
2.2.3	2ВТН1.2
	2ВТН1.3
	2ВТН1.4
3.1.1	2ВТН2.61
	2ВТН2.62
	2ВТМ2.63
	2ВТН2.64
	2ВТН2.65
	2ВТМ2.66
	2ВТН2.67
	2ВТН2.68
	2ВТН2.69
	2ВТН2.70
	2ВТН2.71
	2ВТН2.72
3.2.1	2ВТН2.39
	2ВТН2.40
	2ВТН2.41
	2ВТН2.42
	2ВТН2.43
	2ВТН2.44
	2ВТМ2.45
	2ВТН2.46

Номер ЗКСПС	Адрес извещателя
3.2.1	2ВТН2.47
	2ВТН2.48
	2ВТН2.49
	2ВТН2.50
	2ВТН2.51
	2ВТМ2.59
3.2.2	2ВТН2.53
	2ВТН2.54
	2ВТН2.55
	2ВТН2.56
	2ВТН2.57
4.1.1	2ВТН2.32
	2ВТН2.33
	2ВТН2.34
	2ВТН2.35
	2ВТН2.36
	2ВТН2.37
4.1.2	2ВТН2.18
	2ВТН2.19
	2ВТМ2.20
	2ВТН2.21
	2ВТН2.22
	2ВТН2.23
	2ВТН2.24
	2ВТМ2.25
	2ВТН2.26
	2ВТН2.27
	2ВТМ2.28
	2ВТН2.29
	2ВТМ2.30

Номер ЗКСПС	Адрес извещателя
4.2.1	2ВТН2.1
	2ВТН2.2
	2ВТН2.3
	2ВТН2.4
	2ВТН2.5
4.2.2	2ВТН2.7
	2ВТН2.8
	2ВТМ2.9
	2ВТН2.10
	2ВТН2.11
	2ВТН2.12
	2ВТМ2.13
	2ВТН2.14
	2ВТН2.15

Взам. инв. №

Подп. и дата

Инв. № подп.

Таблица адресов

Наименование	Марка	Адрес	Этаж	Линия связи	№ARK
Изолятор шлейфа	ИЗ-1-R3	2А2.60	1	2	2
Извещатель пожарный дымовой оптико-электронный адресно-аналоговый	ИП 212-64-R3 W1.02	2ВТН2.61(3.1.1)			
Извещатель пожарный дымовой оптико-электронный адресно-аналоговый	ИП 212-64-R3 W1.02	2ВТН2.62(3.1.1)			
Извещатель пожарный ручной адресный со встроенным изолятором короткого замыкания	ИПР 513-11ИК3-А-R3	2ВТМ2.63(3.1.1)			
Извещатель пожарный дымовой оптико-электронный адресно-аналоговый	ИП 212-64-R3 W1.02	2ВТН2.64(3.1.1)			
Извещатель пожарный дымовой оптико-электронный адресно-аналоговый	ИП 212-64-R3 W1.02	2ВТН2.65(3.1.1)			
Извещатель пожарный ручной адресный со встроенным изолятором короткого замыкания	ИПР 513-11ИК3-А-R3	2ВТМ2.66(3.1.1)			
Извещатель пожарный дымовой оптико-электронный адресно-аналоговый	ИП 212-64-R3 W1.02	2ВТН2.67(3.1.1)			
Извещатель пожарный дымовой оптико-электронный адресно-аналоговый	ИП 212-64-R3 W1.02	2ВТН2.68(3.1.1)			
Извещатель пожарный дымовой оптико-электронный адресно-аналоговый	ИП 212-64-R3 W1.02	2ВТН2.69(3.1.1)			
Извещатель пожарный дымовой оптико-электронный адресно-аналоговый	ИП 212-64-R3 W1.02	2ВТН2.70(3.1.1)			
Извещатель пожарный дымовой оптико-электронный адресно-аналоговый	ИП 212-64-R3 W1.02	2ВТН2.71(3.1.1)			
Извещатель пожарный дымовой оптико-электронный адресно-аналоговый	ИП 212-64-R3 W1.02	2ВТН2.72(3.1.1)			
Изолятор шлейфа	ИЗ-1-R3	2А2.73			
Извещатель пожарный дымовой оптико-электронный адресно-аналоговый	ИП 212-64-R3 W1.02	2ВТН2.39(3.2.1)	2	2	2
Извещатель пожарный дымовой оптико-электронный адресно-аналоговый	ИП 212-64-R3 W1.02	2ВТН2.40(3.2.1)			
Извещатель пожарный дымовой оптико-электронный адресно-аналоговый	ИП 212-64-R3 W1.02	2ВТН2.41(3.2.1)			
Извещатель пожарный дымовой оптико-электронный адресно-аналоговый	ИП 212-64-R3 W1.02	2ВТН2.42(3.2.1)			
Извещатель пожарный дымовой оптико-электронный адресно-аналоговый	ИП 212-64-R3 W1.02	2ВТН2.43(3.2.1)			
Извещатель пожарный дымовой оптико-электронный адресно-аналоговый	ИП 212-64-R3 W1.02	2ВТН2.44(3.2.1)			
Извещатель пожарный ручной адресный со встроенным изолятором короткого замыкания	ИПР 513-11ИК3-А-R3	2ВТМ2.45(3.2.1)			
Извещатель пожарный дымовой оптико-электронный адресно-аналоговый	ИП 212-64-R3 W1.02	2ВТН2.46(3.2.1)			
Извещатель пожарный дымовой оптико-электронный адресно-аналоговый	ИП 212-64-R3 W1.02	2ВТН2.47(3.2.1)			
Извещатель пожарный дымовой оптико-электронный адресно-аналоговый	ИП 212-64-R3 W1.02	2ВТН2.48(3.2.1)			
Извещатель пожарный дымовой оптико-электронный адресно-аналоговый	ИП 212-64-R3 W1.02	2ВТН2.49(3.2.1)			
Извещатель пожарный дымовой оптико-электронный адресно-аналоговый	ИП 212-64-R3 W1.02	2ВТН2.50(3.2.1)			
Извещатель пожарный дымовой оптико-электронный адресно-аналоговый	ИП 212-64-R3 W1.02	2ВТН2.51(3.2.1)			
Изолятор шлейфа	ИЗ-1-R3	2А2.52			
Извещатель пожарный дымовой оптико-электронный адресно-аналоговый	ИП 212-64-R3 W1.02	2ВТН2.53(3.2.2)			

Наименование	Марка	Адрес	Этаж	Линия связи	№ARK
Извещатель пожарный дымовой оптико-электронный адресно-аналоговый	ИП 212-64-R3 W1.02	2ВТН2.54(3.2.2)	2	2	2
Извещатель пожарный дымовой оптико-электронный адресно-аналоговый	ИП 212-64-R3 W1.02	2ВТН2.55(3.2.2)			
Извещатель пожарный дымовой оптико-электронный адресно-аналоговый	ИП 212-64-R3 W1.02	2ВТН2.56(3.2.2)			
Извещатель пожарный дымовой оптико-электронный адресно-аналоговый	ИП 212-64-R3 W1.02	2ВТН2.57(3.2.2)			
Изолятор шлейфа	ИЗ-1-R3	2А2.58			
Извещатель пожарный ручной адресный со встроенным изолятором короткого замыкания	ИПР 513-11ИК3-А-R3	2ВТМ2.59(3.2.1)			
Изолятор шлейфа	ИЗ-1-R3	2А2.17	1	2	2
Извещатель пожарный дымовой оптико-электронный адресно-аналоговый	ИП 212-64-R3 W1.02	2ВТН2.18(4.1.2)			
Извещатель пожарный дымовой оптико-электронный адресно-аналоговый	ИП 212-64-R3 W1.02	2ВТН2.19(4.1.2)			
Извещатель пожарный ручной адресный со встроенным изолятором короткого замыкания	ИПР 513-11ИК3-А-R3	2ВТМ2.20(4.1.2)			
Извещатель пожарный дымовой оптико-электронный адресно-аналоговый	ИП 212-64-R3 W1.02	2ВТН2.21(4.1.2)			
Извещатель пожарный дымовой оптико-электронный адресно-аналоговый	ИП 212-64-R3 W1.02	2ВТН2.22(4.1.2)			
Извещатель пожарный дымовой оптико-электронный адресно-аналоговый	ИП 212-64-R3 W1.02	2ВТН2.23(4.1.2)			
Извещатель пожарный дымовой оптико-электронный адресно-аналоговый	ИП 212-64-R3 W1.02	2ВТН2.24(4.1.2)			
Извещатель пожарный ручной адресный со встроенным изолятором короткого замыкания	ИПР 513-11ИК3-А-R3	2ВТМ2.25(4.1.2)			
Извещатель пожарный дымовой оптико-электронный адресно-аналоговый	ИП 212-64-R3 W1.02	2ВТН2.26(4.1.2)			
Извещатель пожарный дымовой оптико-электронный адресно-аналоговый	ИП 212-64-R3 W1.02	2ВТН2.27(4.1.2)			
Извещатель пожарный ручной адресный со встроенным изолятором короткого замыкания	ИПР 513-11ИК3-А-R3	2ВТМ2.28(4.1.2)			
Извещатель пожарный дымовой оптико-электронный адресно-аналоговый	ИП 212-64-R3 W1.02	2ВТН2.29(4.1.2)			
Извещатель пожарный ручной адресный со встроенным изолятором короткого замыкания	ИПР 513-11ИК3-А-R3	2ВТМ2.30(4.1.2)			
Изолятор шлейфа	ИЗ-1-R3	2А2.31			
Извещатель пожарный дымовой оптико-электронный адресно-аналоговый	ИП 212-64-R3 W1.02	2ВТН2.32(4.1.1)			
Извещатель пожарный дымовой оптико-электронный адресно-аналоговый	ИП 212-64-R3 W1.02	2ВТН2.33(4.1.1)			

Согласовано

Взам. инв. №

Подп. и дата

Инв. № подп.

Изм.	Кол.уч.	Лист	N док.	Подп.	Дата
ГИП		Кузнецов			07.26
Н.контр.		Пашков			07.26
Проверил		Кузнецов			07.26
Разработал		Князев			07.26

020-06/2026-АПС

Комбинат по обработке рулонной стали

Цеха регенерации, травления, холодного проката, токарный, цинкования, складирования и покраски

Стадия	Лист	Листов
Р	1	9

Таблица адресов

ПАО "МТС"

Формат А3

Таблица адресов

Наименование	Марка	Адрес	Этаж	Линия связи	№ARK
Извещатель пожарный дымовой оптико-электронный адресно-аналоговый	ИП 212-64-R3 W1.02	2ВТН2.34(4.1.1)	1	2	2
Извещатель пожарный дымовой оптико-электронный адресно-аналоговый	ИП 212-64-R3 W1.02	2ВТН2.35(4.1.1)			
Извещатель пожарный дымовой оптико-электронный адресно-аналоговый	ИП 212-64-R3 W1.02	2ВТН2.36(4.1.1)			
Извещатель пожарный дымовой оптико-электронный адресно-аналоговый	ИП 212-64-R3 W1.02	2ВТН2.37(4.1.1)			
Изолятор шлейфа	ИЗ-1-R3	2А2.38			
Извещатель пожарный дымовой оптико-электронный адресно-аналоговый	ИП 212-64-R3 W1.02	2ВТН2.1(4.2.1)	2	2	2
Извещатель пожарный дымовой оптико-электронный адресно-аналоговый	ИП 212-64-R3 W1.02	2ВТН2.2(4.2.1)			
Извещатель пожарный дымовой оптико-электронный адресно-аналоговый	ИП 212-64-R3 W1.02	2ВТН2.3(4.2.1)			
Извещатель пожарный дымовой оптико-электронный адресно-аналоговый	ИП 212-64-R3 W1.02	2ВТН2.4(4.2.1)			
Извещатель пожарный дымовой оптико-электронный адресно-аналоговый	ИП 212-64-R3 W1.02	2ВТН2.5(4.2.1)			
Изолятор шлейфа	ИЗ-1-R3	2А2.6			
Извещатель пожарный дымовой оптико-электронный адресно-аналоговый	ИП 212-64-R3 W1.02	2ВТН2.7(4.2.2)			
Извещатель пожарный дымовой оптико-электронный адресно-аналоговый	ИП 212-64-R3 W1.02	2ВТН2.8(4.2.2)			
Извещатель пожарный ручной адресный со встроенным изолятором короткого замыкания	ИПР 513-11ИК3-А-R3	2ВТМ2.9(4.2.2)			
Извещатель пожарный дымовой оптико-электронный адресно-аналоговый	ИП 212-64-R3 W1.02	2ВТН2.10(4.2.2)			
Извещатель пожарный дымовой оптико-электронный адресно-аналоговый	ИП 212-64-R3 W1.02	2ВТН2.11(4.2.2)			
Извещатель пожарный дымовой оптико-электронный адресно-аналоговый	ИП 212-64-R3 W1.02	2ВТН2.12(4.2.2)			
Извещатель пожарный ручной адресный со встроенным изолятором короткого замыкания	ИПР 513-11ИК3-А-R3	2ВТМ2.13(4.2.2)			
Извещатель пожарный дымовой оптико-электронный адресно-аналоговый	ИП 212-64-R3 W1.02	2ВТН2.14(4.2.2)			
Извещатель пожарный дымовой оптико-электронный адресно-аналоговый	ИП 212-64-R3 W1.02	2ВТН2.15(4.2.2)			
Изолятор шлейфа	ИЗ-1-R3	2А2.16			
Извещатель пожарный ручной адресный со встроенным изолятором короткого замыкания	ИПР 513-11ИК3-А-R3	1ВТМ1.83(2.1.1)	1	1	1
Извещатель пожарный ручной адресный со встроенным изолятором короткого замыкания	ИПР 513-11ИК3-А-R3	1ВТМ1.84(2.1.1)			
Изолятор шлейфа	ИЗ-1-R3	2А1.16	1	1	2
Извещатель пожарный дымовой оптико-электронный адресно-аналоговый	ИП 212-64-R3 W1.02	2ВТН1.17(2.1.2)			
Извещатель пожарный дымовой оптико-электронный адресно-аналоговый	ИП 212-64-R3 W1.02	2ВТН1.18(2.1.2)			
Извещатель пожарный дымовой оптико-электронный адресно-аналоговый	ИП 212-64-R3 W1.02	2ВТН1.19(2.1.2)			
Извещатель пожарный дымовой оптико-электронный адресно-аналоговый	ИП 212-64-R3 W1.02	2ВТН1.20(2.1.2)			
Извещатель пожарный дымовой оптико-электронный адресно-аналоговый	ИП 212-64-R3 W1.02	2ВТН1.21(2.1.2)			

Наименование	Марка	Адрес	Этаж	Линия связи	№ARK
Изолятор шлейфа	ИЗ-1-R3	2А1.22	1	1	2
Извещатель пожарный дымовой оптико-электронный адресно-аналоговый	ИП 212-64-R3 W1.02	2ВТН1.23(2.1.1)			
Извещатель пожарный дымовой оптико-электронный адресно-аналоговый	ИП 212-64-R3 W1.02	2ВТН1.24(2.1.1)			
Извещатель пожарный дымовой оптико-электронный адресно-аналоговый	ИП 212-64-R3 W1.02	2ВТН1.25(2.1.1)			
Извещатель пожарный дымовой оптико-электронный адресно-аналоговый	ИП 212-64-R3 W1.02	2ВТН1.26(2.1.1)			
Извещатель пожарный дымовой оптико-электронный адресно-аналоговый	ИП 212-64-R3 W1.02	2ВТН1.27(2.1.1)			
Извещатель пожарный дымовой оптико-электронный адресно-аналоговый	ИП 212-64-R3 W1.02	2ВТН1.28(2.1.1)			
Извещатель пожарный дымовой оптико-электронный адресно-аналоговый	ИП 212-64-R3 W1.02	2ВТН1.29(2.1.1)			
Извещатель пожарный дымовой оптико-электронный адресно-аналоговый	ИП 212-64-R3 W1.02	2ВТН1.30(2.1.1)			
Извещатель пожарный дымовой оптико-электронный адресно-аналоговый	ИП 212-64-R3 W1.02	2ВТН1.31(2.1.1)			
Извещатель пожарный дымовой оптико-электронный адресно-аналоговый	ИП 212-64-R3 W1.02	2ВТН1.32(2.1.1)			
Извещатель пожарный дымовой оптико-электронный адресно-аналоговый	ИП 212-64-R3 W1.02	2ВТН1.33(2.1.1)			
Извещатель пожарный дымовой оптико-электронный адресно-аналоговый	ИП 212-64-R3 W1.02	2ВТН1.34(2.1.1)			
Изолятор шлейфа	ИЗ-1-R3	2А1.35			
Изолятор шлейфа	ИЗ-1-R3	1А1.85	2	1	1
Извещатель пожарный ручной адресный со встроенным изолятором короткого замыкания	ИПР 513-11ИК3-А-R3	1ВТМ1.86(2.2.2)			
Извещатель пожарный ручной адресный со встроенным изолятором короткого замыкания	ИПР 513-11ИК3-А-R3	1ВТМ1.87(2.2.2)			
Изолятор шлейфа	ИЗ-1-R3	1А1.88			
Изолятор шлейфа	ИЗ-1-R3	2А1.1	2	1	2
Извещатель пожарный дымовой оптико-электронный адресно-аналоговый	ИП 212-64-R3 W1.02	2ВТН1.2(2.2.3)			
Извещатель пожарный дымовой оптико-электронный адресно-аналоговый	ИП 212-64-R3 W1.02	2ВТН1.3(2.2.3)			
Извещатель пожарный дымовой оптико-электронный адресно-аналоговый	ИП 212-64-R3 W1.02	2ВТН1.4(2.2.3)			
Изолятор шлейфа	ИЗ-1-R3	2А1.5			
Извещатель пожарный дымовой оптико-электронный адресно-аналоговый	ИП 212-64-R3 W1.02	2ВТН1.6(2.2.1)			
Извещатель пожарный дымовой оптико-электронный адресно-аналоговый	ИП 212-64-R3 W1.02	2ВТН1.7(2.2.1)			
Извещатель пожарный дымовой оптико-электронный адресно-аналоговый	ИП 212-64-R3 W1.02	2ВТН1.8(2.2.1)			
Извещатель пожарный дымовой оптико-электронный адресно-аналоговый	ИП 212-64-R3 W1.02	2ВТН1.9(2.2.1)			
Извещатель пожарный дымовой оптико-электронный адресно-аналоговый	ИП 212-64-R3 W1.02	2ВТН1.10(2.2.1)			

Взам. инв. №

Подп. и дата

Инв. № подп.

Таблица адресов

Наименование	Марка	Адрес	Этаж	Линия связи	№ARK
Извещатель пожарный дымовой оптико-электронный адресно-аналоговый	ИП 212-64-R3 W1.02	2BTH1.11(2.2.1)	2	1	2
Извещатель пожарный дымовой оптико-электронный адресно-аналоговый	ИП 212-64-R3 W1.02	2BTH1.12(2.2.1)			
Извещатель пожарный дымовой оптико-электронный адресно-аналоговый	ИП 212-64-R3 W1.02	2BTH1.13(2.2.1)			
Извещатель пожарный дымовой оптико-электронный адресно-аналоговый	ИП 212-64-R3 W1.02	2BTH1.14(2.2.1)			
Извещатель пожарный дымовой оптико-электронный адресно-аналоговый	ИП 212-64-R3 W1.02	2BTH1.15(2.2.1)			
Источник вторичного электропитания резервированный адресный	ИВЭПР 12/5 RS-R3 2x40 БР	1UG1.1	1	1	1
Извещатель пожарный ручной адресный со встроенным изолятором короткого замыкания	ИПР 513-11ИК3-А-R3	1BTM1.2(1.1.17)			
Извещатель пожарный ручной адресный со встроенным изолятором короткого замыкания	ИПР 513-11ИК3-А-R3	1BTM1.3(1.1.17)			
Извещатель пожарный ручной адресный со встроенным изолятором короткого замыкания	ИПР 513-11ИК3-А-R3	1BTM1.4(1.1.17)			
Извещатель пожарный ручной адресный со встроенным изолятором короткого замыкания	ИПР 513-11ИК3-А-R3	1BTM1.5(1.1.18)			
Извещатель пожарный дымовой оптико-электронный адресно-аналоговый	ИП 212-64-R3 W1.02	1BTH1.6(1.1.18)			
Извещатель пожарный дымовой оптико-электронный адресно-аналоговый	ИП 212-64-R3 W1.02	1BTH1.7(1.1.18)			
Извещатель пожарный дымовой оптико-электронный адресно-аналоговый	ИП 212-64-R3 W1.02	1BTH1.8(1.1.18)			
Извещатель пожарный дымовой оптико-электронный адресно-аналоговый	ИП 212-64-R3 W1.02	1BTH1.9(1.1.18)			
Извещатель пожарный ручной адресный со встроенным изолятором короткого замыкания	ИПР 513-11ИК3-А-R3	1BTM1.10(1.1.18)			
Извещатель пожарный ручной адресный со встроенным изолятором короткого замыкания	ИПР 513-11ИК3-А-R3	1BTM1.11(1.1.18)			
Извещатель пожарный ручной адресный со встроенным изолятором короткого замыкания	ИПР 513-11ИК3-А-R3	1BTM1.12(1.1.18)			
Извещатель пожарный ручной адресный со встроенным изолятором короткого замыкания	ИПР 513-11ИК3-А-R3	1BTM1.13(1.1.19)			
Извещатель пожарный дымовой оптико-электронный адресно-аналоговый	ИП 212-64-R3 W1.02	1BTH1.14(1.1.19)			
Извещатель пожарный дымовой оптико-электронный адресно-аналоговый	ИП 212-64-R3 W1.02	1BTH1.15(1.1.19)			
Извещатель пожарный ручной адресный со встроенным изолятором короткого замыкания	ИПР 513-11ИК3-А-R3	1BTM1.16(1.1.19)			
Извещатель пожарный ручной адресный со встроенным изолятором короткого замыкания	ИПР 513-11ИК3-А-R3	1BTM1.17(1.1.19)			
Извещатель пожарный дымовой оптико-электронный адресно-аналоговый	ИП 212-64-R3 W1.02	1BTH1.18(1.1.19)			
Извещатель пожарный дымовой оптико-электронный адресно-аналоговый	ИП 212-64-R3 W1.02	1BTH1.19(1.1.19)			
Извещатель пожарный дымовой оптико-электронный адресно-аналоговый	ИП 212-64-R3 W1.02	1BTH1.20(1.1.19)			
Извещатель пожарный дымовой оптико-электронный адресно-аналоговый	ИП 212-64-R3 W1.02	1BTH1.21(1.1.19)			
Извещатель пожарный дымовой оптико-электронный адресно-аналоговый	ИП 212-64-R3 W1.02	1BTH1.22(1.1.19)			
Изолятор шлейфа	ИЗ-1-R3	1A1.23			

Наименование	Марка	Адрес	Этаж	Линия связи	№ARK
Извещатель пламени взрывозащищённый	Тюльпан 64/2 Ex-R3	1BTF1.24(1.1.20)	1	1	1
Извещатель пламени взрывозащищённый	Тюльпан 64/2 Ex-R3	1BTF1.25(1.1.20)			
Изолятор шлейфа	ИЗ-1-R3	1A1.26			
Извещатель пожарный ручной взрывозащищённый	ExИП535-1B-R3	1BTM1.27(1.1.20)			
Изолятор шлейфа	ИЗ-1-R3	1A1.28			
Изолятор шлейфа	ИЗ-1-R3	1A1.29			
Извещатель пожарный ручной взрывозащищённый	ExИП535-1B-R3	1BTM1.30(1.1.20)			
Изолятор шлейфа	ИЗ-1-R3	1A1.31			
Извещатель пламени взрывозащищённый	Тюльпан 64/2 Ex-R3	1BTF1.32(1.1.20)			
Извещатель пламени взрывозащищённый	Тюльпан 64/2 Ex-R3	1BTF1.33(1.1.20)			
Извещатель пожарный ручной адресный со встроенным изолятором короткого замыкания	ИПР 513-11ИК3-А-R3	1BTM1.34(1.1.20)			
Извещатель пожарный ручной адресный со встроенным изолятором короткого замыкания	ИПР 513-11ИК3-А-R3	1BTM1.35(1.1.20)			
Извещатель пожарный ручной адресный со встроенным изолятором короткого замыкания	ИПР 513-11ИК3-А-R3	1BTM1.36(1.1.21)			
Извещатель пожарный дымовой оптико-электронный линейный	ИПДЛ-264/2-150-R3	1BKLI1.37(1.1.21)			
Приёмник	Приёмник	1BKLR1.38			
Приёмник	Приёмник	1BKLR1.39			
Извещатель пожарный дымовой оптико-электронный линейный	ИПДЛ-264/2-150-R3	1BKLI1.40(1.1.21)			
Изолятор шлейфа	ИЗ-1-R3	1A1.41			
Извещатель пожарный дымовой оптико-электронный линейный	ИПДЛ-264/2-150-R3	1BKLI1.42(1.1.22)			
Извещатель пожарный ручной адресный со встроенным изолятором короткого замыкания	ИПР 513-11ИК3-А-R3	1BTM1.43(1.1.22)			
Извещатель пожарный ручной адресный со встроенным изолятором короткого замыкания	ИПР 513-11ИК3-А-R3	1BTM1.44(1.1.22)			
Приёмник	Приёмник	1BKLR1.45			
Приёмник	Приёмник	1BKLR1.46			
Извещатель пожарный ручной адресный со встроенным изолятором короткого замыкания	ИПР 513-11ИК3-А-R3	1BTM1.47(1.1.22)			
Извещатель пожарный ручной адресный со встроенным изолятором короткого замыкания	ИПР 513-11ИК3-А-R3	1BTM1.48(1.1.22)			
Извещатель пожарный ручной адресный со встроенным изолятором короткого замыкания	ИПР 513-11ИК3-А-R3	1BTM1.49(1.1.22)			
Извещатель пожарный дымовой оптико-электронный линейный	ИПДЛ-264/2-150-R3	1BKLI1.50(1.1.22)			
Изолятор шлейфа	ИЗ-1-R3	1A1.51			
Извещатель пожарный дымовой оптико-электронный линейный	ИПДЛ-264/2-150-R3	1BKLI1.52(1.1.23)			
Приёмник	Приёмник	1BKLR1.53			

Таблица адресов

Наименование	Марка	Адрес	Этаж	Линия связи	№АРК
Приёмник	Приёмник	1BKLR1.54	1	1	1
Извещатель пожарный ручной адресный со встроенным изолятором короткого замыкания	ИПР 513-11ИК3-А-R3	1BTM1.55(1.1.23)			
Извещатель пожарный ручной адресный со встроенным изолятором короткого замыкания	ИПР 513-11ИК3-А-R3	1BTM1.56(1.1.23)			
Извещатель пожарный ручной адресный со встроенным изолятором короткого замыкания	ИПР 513-11ИК3-А-R3	1BTM1.57(1.1.23)			
Извещатель пожарный дымовой оптико-электронный линейный	ИПДЛ-264/2-150-R3	1BKLI1.58(1.1.23)			
Изолятор шлейфа	ИЗ-1-R3	1A1.59			
Извещатель пожарный дымовой оптико-электронный линейный	ИПДЛ-264/2-150-R3	1BKLI1.60(1.1.24)			
Извещатель пожарный ручной адресный со встроенным изолятором короткого замыкания	ИПР 513-11ИК3-А-R3	1BTM1.61(1.1.24)			
Извещатель пожарный ручной адресный со встроенным изолятором короткого замыкания	ИПР 513-11ИК3-А-R3	1BTM1.62(1.1.24)			
Приёмник	Приёмник	1BKLR1.63			
Приёмник	Приёмник	1BKLR1.64			
Извещатель пожарный дымовой оптико-электронный линейный	ИПДЛ-264/2-150-R3	1BKLI1.65(1.1.24)			
Изолятор шлейфа	ИЗ-1-R3	1A1.66			
Извещатель пожарный дымовой оптико-электронный линейный	ИПДЛ-264/2-150-R3	1BKLI1.67(1.1.25)			
Приёмник	Приёмник	1BKLR1.68			
Извещатель пожарный дымовой оптико-электронный адресно-аналоговый	ИП 212-64-R3 W1.02	1BTH1.69(1.1.26)			
Извещатель пожарный дымовой оптико-электронный адресно-аналоговый	ИП 212-64-R3 W1.02	1BTH1.70(1.1.26)			
Извещатель пожарный дымовой оптико-электронный адресно-аналоговый	ИП 212-64-R3 W1.02	1BTH1.71(1.1.26)			
Извещатель пожарный ручной адресный со встроенным изолятором короткого замыкания	ИПР 513-11ИК3-А-R3	1BTM1.72(1.1.26)			
Извещатель пожарный дымовой оптико-электронный адресно-аналоговый	ИП 212-64-R3 W1.02	1BTH1.73(1.1.26)			
Извещатель пожарный дымовой оптико-электронный адресно-аналоговый	ИП 212-64-R3 W1.02	1BTH1.74(1.1.26)			
Изолятор шлейфа	ИЗ-1-R3	1A1.75			
Извещатель пожарный дымовой оптико-электронный адресно-аналоговый	ИП 212-64-R3 W1.02	1BTH1.76(1.1.27)			
Извещатель пожарный дымовой оптико-электронный адресно-аналоговый	ИП 212-64-R3 W1.02	1BTH1.77(1.1.27)			
Изолятор шлейфа	ИЗ-1-R3	1A1.78			
Извещатель пожарный ручной адресный со встроенным изолятором короткого замыкания	ИПР 513-11ИК3-А-R3	1BTM1.79(1.1.28)			
Приёмник	Приёмник	1BKLR1.80			
Извещатель пожарный дымовой оптико-электронный линейный	ИПДЛ-264/2-150-R3	1BKLI1.81(1.1.28)			
Изолятор шлейфа	ИЗ-1-R3	1A1.82			
Извещатель пожарный ручной адресный со встроенным изолятором короткого замыкания	ИПР 513-11ИК3-А-R3	1BTM1.89(1.1.29)			
Приёмник	Приёмник	1BKLR1.90			

Наименование	Марка	Адрес	Этаж	Линия связи	№АРК
Извещатель пожарный ручной адресный со встроенным изолятором короткого замыкания	ИПР 513-11ИК3-А-R3	1BTM1.91(1.1.29)	1	1	1
Извещатель пожарный ручной адресный со встроенным изолятором короткого замыкания	ИПР 513-11ИК3-А-R3	1BTM1.92(1.1.29)			
Извещатель пожарный ручной адресный со встроенным изолятором короткого замыкания	ИПР 513-11ИК3-А-R3	1BTM1.93(1.1.29)			
Извещатель пожарный дымовой оптико-электронный линейный	ИПДЛ-264/2-150-R3	1BKLI1.94(1.1.29)			
Извещатель пожарный дымовой оптико-электронный линейный	ИПДЛ-264/2-150-R3	1BKLI1.95(1.1.29)			
Приёмник	Приёмник	1BKLR1.96			
Приёмник	Приёмник	1BKLR1.97			
Извещатель пожарный ручной адресный со встроенным изолятором короткого замыкания	ИПР 513-11ИК3-А-R3	1BTM1.98(1.1.29)			
Извещатель пожарный дымовой оптико-электронный линейный	ИПДЛ-264/2-150-R3	1BKLI1.99(1.1.29)			
Изолятор шлейфа	ИЗ-1-R3	1A1.100			
Извещатель пожарный ручной адресный со встроенным изолятором короткого замыкания	ИПР 513-11ИК3-А-R3	1BTM2.1(1.1.1)	1	2	1
Извещатель пожарный ручной адресный со встроенным изолятором короткого замыкания	ИПР 513-11ИК3-А-R3	1BTM2.2(1.1.1)			
Изолятор шлейфа	ИЗ-1-R3	1A2.3			
Извещатель пожарный дымовой оптико-электронный адресно-аналоговый	ИП 212-64-R3 W1.02	1BTH2.4(1.1.2)			
Извещатель пожарный дымовой оптико-электронный адресно-аналоговый	ИП 212-64-R3 W1.02	1BTH2.5(1.1.2)			
Извещатель пожарный дымовой оптико-электронный адресно-аналоговый	ИП 212-64-R3 W1.02	1BTH2.6(1.1.2)			
Извещатель пожарный дымовой оптико-электронный адресно-аналоговый	ИП 212-64-R3 W1.02	1BTH2.7(1.1.2)			
Извещатель пожарный дымовой оптико-электронный адресно-аналоговый	ИП 212-64-R3 W1.02	1BTH2.8(1.1.2)			
Извещатель пожарный ручной адресный со встроенным изолятором короткого замыкания	ИПР 513-11ИК3-А-R3	1BTM2.9(1.1.2)			
Извещатель пожарный ручной адресный со встроенным изолятором короткого замыкания	ИПР 513-11ИК3-А-R3	1BTM2.10(1.1.2)			
Извещатель пожарный дымовой оптико-электронный адресно-аналоговый	ИП 212-64-R3 W1.02	1BTH2.11(1.1.2)			
Извещатель пожарный дымовой оптико-электронный адресно-аналоговый	ИП 212-64-R3 W1.02	1BTH2.12(1.1.2)			
Изолятор шлейфа	ИЗ-1-R3	1A2.13			
Приёмник	Приёмник	1BKLR2.14			
Извещатель пожарный дымовой оптико-электронный линейный	ИПДЛ-264/2-150-R3	1BKLI2.15(1.1.3)			
Извещатель пожарный ручной адресный со встроенным изолятором короткого замыкания	ИПР 513-11ИК3-А-R3	1BTM2.16(1.1.3)			
Извещатель пожарный ручной адресный со встроенным изолятором короткого замыкания	ИПР 513-11ИК3-А-R3	1BTM2.17(1.1.3)			
Извещатель пожарный ручной адресный со встроенным изолятором короткого замыкания	ИПР 513-11ИК3-А-R3	1BTM2.18(1.1.3)			

Таблица адресов

Наименование	Марка	Адрес	Этаж	Линия связи	№ARK
Извещатель пожарный ручной адресный со встроенным изолятором короткого замыкания	ИПР 513-11ИК3-А-R3	1BTM2.19(1.1.4)	1	2	1
Извещатель пожарный дымовой оптико-электронный адресно-аналоговый	ИП 212-64-R3 W1.02	1BTH2.20(1.1.4)			
Извещатель пожарный дымовой оптико-электронный адресно-аналоговый	ИП 212-64-R3 W1.02	1BTH2.21(1.1.4)			
Изолятор шлейфа	ИЗ-1-R3	1A2.22			
Извещатель пожарный дымовой оптико-электронный линейный	ИПДЛ-264/2-150-R3	1BKLI2.23(1.1.5)			
Приёмник	Приёмник	1BKLR2.24			
Приёмник	Приёмник	1BKLR2.25			
Извещатель пожарный ручной адресный со встроенным изолятором короткого замыкания	ИПР 513-11ИК3-А-R3	1BTM2.26(1.1.5)			
Извещатель пожарный дымовой оптико-электронный линейный	ИПДЛ-264/2-150-R3	1BKLI2.27(1.1.5)			
Извещатель пожарный дымовой оптико-электронный линейный	ИПДЛ-264/2-150-R3	1BKLI2.28(1.1.5)			
Извещатель пожарный ручной адресный со встроенным изолятором короткого замыкания	ИПР 513-11ИК3-А-R3	1BTM2.29(1.1.5)			
Извещатель пожарный ручной адресный со встроенным изолятором короткого замыкания	ИПР 513-11ИК3-А-R3	1BTM2.30(1.1.5)			
Приёмник	Приёмник	1BKLR2.31			
Приёмник	Приёмник	1BKLR2.32			
Извещатель пожарный ручной адресный со встроенным изолятором короткого замыкания	ИПР 513-11ИК3-А-R3	1BTM2.33(1.1.6)			
Извещатель пожарный ручной адресный со встроенным изолятором короткого замыкания	ИПР 513-11ИК3-А-R3	1BTM2.34(1.1.6)			
Извещатель пожарный ручной адресный со встроенным изолятором короткого замыкания	ИПР 513-11ИК3-А-R3	1BTM2.35(1.1.6)			
Извещатель пожарный дымовой оптико-электронный линейный	ИПДЛ-264/2-150-R3	1BKLI2.36(1.1.6)			
Извещатель пожарный дымовой оптико-электронный линейный	ИПДЛ-264/2-150-R3	1BKLI2.37(1.1.6)			
Приёмник	Приёмник	1BKLR2.38			
Извещатель пожарный ручной адресный со встроенным изолятором короткого замыкания	ИПР 513-11ИК3-А-R3	1BTM2.39(1.1.6)			
Приёмник	Приёмник	1BKLR2.40			
Извещатель пожарный ручной адресный со встроенным изолятором короткого замыкания	ИПР 513-11ИК3-А-R3	1BTM2.41(1.1.6)			
Извещатель пожарный ручной адресный со встроенным изолятором короткого замыкания	ИПР 513-11ИК3-А-R3	1BTM2.42(1.1.6)			
Извещатель пожарный ручной адресный со встроенным изолятором короткого замыкания	ИПР 513-11ИК3-А-R3	1BTM2.43(1.1.6)			
Извещатель пожарный дымовой оптико-электронный линейный	ИПДЛ-264/2-150-R3	1BKLI2.44(1.1.6)			
Изолятор шлейфа	ИЗ-1-R3	1A2.45			
Извещатель пожарный дымовой оптико-электронный линейный	ИПДЛ-264/2-150-R3	1BKLI2.46(1.1.7)			
Извещатель пожарный ручной адресный со встроенным изолятором короткого замыкания	ИПР 513-11ИК3-А-R3	1BTM2.47(1.1.7)			
Извещатель пожарный ручной адресный со встроенным изолятором короткого замыкания	ИПР 513-11ИК3-А-R3	1BTM2.48(1.1.7)			
Приёмник	Приёмник	1BKLR2.49			

Наименование	Марка	Адрес	Этаж	Линия связи	№ARK
Приёмник	Приёмник	1BKLR2.50	1	2	1
Извещатель пожарный дымовой оптико-электронный линейный	ИПДЛ-264/2-150-R3	1BKLI2.51(1.1.7)			
Извещатель пожарный дымовой оптико-электронный линейный	ИПДЛ-264/2-150-R3	1BKLI2.52(1.1.7)			
Приёмник	Приёмник	1BKLR2.53			
Извещатель пожарный ручной адресный со встроенным изолятором короткого замыкания	ИПР 513-11ИК3-А-R3	1BTM2.54(1.1.7)			
Извещатель пожарный дымовой оптико-электронный адресно-аналоговый	ИП 212-64-R3 W1.02	1BTH2.55(1.1.10)			
Извещатель пожарный дымовой оптико-электронный адресно-аналоговый	ИП 212-64-R3 W1.02	1BTH2.56(1.1.10)			
Изолятор шлейфа	ИЗ-1-R3	1A2.57			
Извещатель пожарный дымовой оптико-электронный адресно-аналоговый	ИП 212-64-R3 W1.02	1BTH2.58(1.1.8)			
Извещатель пожарный дымовой оптико-электронный адресно-аналоговый	ИП 212-64-R3 W1.02	1BTH2.59(1.1.8)			
Извещатель пожарный дымовой оптико-электронный адресно-аналоговый	ИП 212-64-R3 W1.02	1BTH2.60(1.1.8)			
Извещатель пожарный дымовой оптико-электронный адресно-аналоговый	ИП 212-64-R3 W1.02	1BTH2.61(1.1.8)			
Извещатель пожарный дымовой оптико-электронный адресно-аналоговый	ИП 212-64-R3 W1.02	1BTH2.62(1.1.8)			
Извещатель пожарный дымовой оптико-электронный адресно-аналоговый	ИП 212-64-R3 W1.02	1BTH2.63(1.1.8)			
Извещатель пожарный дымовой оптико-электронный адресно-аналоговый	ИП 212-64-R3 W1.02	1BTH2.64(1.1.8)			
Извещатель пожарный дымовой оптико-электронный адресно-аналоговый	ИП 212-64-R3 W1.02	1BTH2.65(1.1.8)			
Извещатель пожарный дымовой оптико-электронный адресно-аналоговый	ИП 212-64-R3 W1.02	1BTH2.66(1.1.8)			
Извещатель пожарный дымовой оптико-электронный адресно-аналоговый	ИП 212-64-R3 W1.02	1BTH2.67(1.1.8)			
Извещатель пожарный ручной адресный со встроенным изолятором короткого замыкания	ИПР 513-11ИК3-А-R3	1BTM2.68(1.1.8)			
Извещатель пожарный дымовой оптико-электронный адресно-аналоговый	ИП 212-64-R3 W1.02	1BTH2.69(1.1.9)			
Извещатель пожарный дымовой оптико-электронный адресно-аналоговый	ИП 212-64-R3 W1.02	1BTH2.70(1.1.9)			
Извещатель пожарный дымовой оптико-электронный адресно-аналоговый	ИП 212-64-R3 W1.02	1BTH2.71(1.1.9)			
Извещатель пожарный дымовой оптико-электронный адресно-аналоговый	ИП 212-64-R3 W1.02	1BTH2.72(1.1.9)			
Извещатель пожарный дымовой оптико-электронный адресно-аналоговый	ИП 212-64-R3 W1.02	1BTH2.73(1.1.9)			
Приёмник	Приёмник	1BKLR2.74			
Извещатель пожарный ручной адресный со встроенным изолятором короткого замыкания	ИПР 513-11ИК3-А-R3	1BTM2.75(1.1.11)			
Извещатель пожарный дымовой оптико-электронный линейный	ИПДЛ-264/2-150-R3	1BKLI2.76(1.1.11)			

Взам. инв. №

Подп. и дата

Инв. № подп.

Таблица адресов

Наименование	Марка	Адрес	Этаж	Линия связи	№ARK
Извещатель пожарный дымовой оптико-электронный адресно-аналоговый	ИП 212-64-R3 W1.02	1BTH2.77(1.1.11)	1	2	1
Извещатель пожарный дымовой оптико-электронный адресно-аналоговый	ИП 212-64-R3 W1.02	1BTH2.78(1.1.11)			
Извещатель пожарный дымовой оптико-электронный адресно-аналоговый	ИП 212-64-R3 W1.02	1BTH2.79(1.1.11)			
Извещатель пожарный ручной адресный со встроенным изолятором короткого замыкания	ИПР 513-11ИК3-A-R3	1BTM2.80(1.1.11)			
Извещатель пожарный дымовой оптико-электронный адресно-аналоговый	ИП 212-64-R3 W1.02	1BTH2.81(1.1.11)			
Извещатель пожарный дымовой оптико-электронный адресно-аналоговый	ИП 212-64-R3 W1.02	1BTH2.82(1.1.11)			
Извещатель пожарный дымовой оптико-электронный адресно-аналоговый	ИП 212-64-R3 W1.02	1BTH2.83(1.1.11)			
Извещатель пожарный ручной адресный со встроенным изолятором короткого замыкания	ИПР 513-11ИК3-A-R3	1BTM2.84(1.1.11)			
Извещатель пожарный дымовой оптико-электронный адресно-аналоговый	ИП 212-64-R3 W1.02	1BTH2.85(1.1.11)			
Извещатель пожарный дымовой оптико-электронный адресно-аналоговый	ИП 212-64-R3 W1.02	1BTH2.86(1.1.11)			
Изолятор шлейфа	ИЗ-1-R3	1A2.87			
Извещатель пламени	Тюльпан 64/2-R3	1BTF2.88(1.1.12)			
Извещатель пламени	Тюльпан 64/2-R3	1BTF2.89(1.1.12)			
Извещатель пожарный ручной взрывозащищённый	ExИП535-1B-R3	1BTM2.90(1.1.12)			
Изолятор шлейфа	ИЗ-1-R3	1A2.91			
Извещатель пламени взрывозащищённый	Тюльпан 64/2 Ex-R3	1BTF2.92(1.1.12)			
Извещатель пламени взрывозащищённый	Тюльпан 64/2 Ex-R3	1BTF2.93(1.1.12)			
Извещатель пламени взрывозащищённый	Тюльпан 64/2 Ex-R3	1BTF2.94(1.1.12)			
Изолятор шлейфа	ИЗ-1-R3	1A2.95			
Извещатель пожарный ручной взрывозащищённый	ExИП535-1B-R3	1BTM2.96(1.1.12)			
Изолятор шлейфа	ИЗ-1-R3	1A2.97			
Извещатель пламени взрывозащищённый	Тюльпан 64/2 Ex-R3	1BTF2.98(1.1.12)			
Изолятор шлейфа	ИЗ-1-R3	1A2.99			
Извещатель пожарный дымовой оптико-электронный адресно-аналоговый	ИП 212-64-R3 W1.02	1BTH2.100(1.1.13)			
Извещатель пожарный дымовой оптико-электронный адресно-аналоговый	ИП 212-64-R3 W1.02	1BTH2.101(1.1.13)			
Извещатель пожарный ручной адресный со встроенным изолятором короткого замыкания	ИПР 513-11ИК3-A-R3	1BTM2.102(1.1.13)			
Извещатель пожарный ручной адресный со встроенным изолятором короткого замыкания	ИПР 513-11ИК3-A-R3	1BTM2.103(1.1.13)			
Извещатель пожарный дымовой оптико-электронный линейный	ИПДЛ-264/2-150-R3	1BKLI2.104(1.1.14)			
Приёмник	Приёмник	1BKLR2.105			
Приёмник	Приёмник	1BKLR2.106			

Наименование	Марка	Адрес	Этаж	Линия связи	№ARK
Извещатель пожарный дымовой оптико-электронный линейный	ИПДЛ-264/2-150-R3	1BKLI2.107(1.1.14)	1	2	1
Извещатель пожарный дымовой оптико-электронный линейный	ИПДЛ-264/2-150-R3	1BKLI2.108(1.1.14)			
Извещатель пожарный ручной адресный со встроенным изолятором короткого замыкания	ИПР 513-11ИК3-A-R3	1BTM2.109(1.1.14)			
Извещатель пожарный ручной адресный со встроенным изолятором короткого замыкания	ИПР 513-11ИК3-A-R3	1BTM2.110(1.1.14)			
Извещатель пожарный ручной адресный со встроенным изолятором короткого замыкания	ИПР 513-11ИК3-A-R3	1BTM2.111(1.1.14)			
Приёмник	Приёмник	1BKLR2.112			
Изолятор шлейфа	ИЗ-1-R3	1A2.113			
Приёмник	Приёмник	1BKLR2.114			
Извещатель пожарный ручной адресный со встроенным изолятором короткого замыкания	ИПР 513-11ИК3-A-R3	1BTM2.115(1.1.15)			
Извещатель пожарный ручной адресный со встроенным изолятором короткого замыкания	ИПР 513-11ИК3-A-R3	1BTM2.116(1.1.15)			
Извещатель пожарный ручной адресный со встроенным изолятором короткого замыкания	ИПР 513-11ИК3-A-R3	1BTM2.117(1.1.15)			
Извещатель пожарный дымовой оптико-электронный линейный	ИПДЛ-264/2-150-R3	1BKLI2.118(1.1.15)			
Извещатель пожарный дымовой оптико-электронный линейный	ИПДЛ-264/2-150-R3	1BKLI2.119(1.1.15)			
Приёмник	Приёмник	1BKLR2.120			
Приёмник	Приёмник	1BKLR2.121			
Извещатель пожарный ручной адресный со встроенным изолятором короткого замыкания	ИПР 513-11ИК3-A-R3	1BTM2.122(1.1.15)			
Извещатель пожарный ручной адресный со встроенным изолятором короткого замыкания	ИПР 513-11ИК3-A-R3	1BTM2.123(1.1.15)			
Извещатель пожарный ручной адресный со встроенным изолятором короткого замыкания	ИПР 513-11ИК3-A-R3	1BTM2.124(1.1.15)			
Извещатель пожарный дымовой оптико-электронный линейный	ИПДЛ-264/2-150-R3	1BKLI2.125(1.1.15)			
Изолятор шлейфа	ИЗ-1-R3	1A2.126			
Извещатель пожарный дымовой оптико-электронный линейный	ИПДЛ-264/2-150-R3	1BKLI2.127(1.1.16)			
Извещатель пожарный ручной адресный со встроенным изолятором короткого замыкания	ИПР 513-11ИК3-A-R3	1BTM2.128(1.1.16)			
Извещатель пожарный ручной адресный со встроенным изолятором короткого замыкания	ИПР 513-11ИК3-A-R3	1BTM2.129(1.1.16)			
Извещатель пожарный ручной адресный со встроенным изолятором короткого замыкания	ИПР 513-11ИК3-A-R3	1BTM2.130(1.1.16)			
Приёмник	Приёмник	1BKLR2.131			
Приёмник	Приёмник	1BKLR2.132			
Извещатель пожарный дымовой оптико-электронный линейный	ИПДЛ-264/2-150-R3	1BKLI2.133(1.1.16)			
Извещатель пожарный дымовой оптико-электронный линейный	ИПДЛ-264/2-150-R3	1BKLI2.134(1.1.16)			
Приёмник	Приёмник	1BKLR2.135			

Таблица адресов

Наименование	Марка	Адрес	Этаж	Линия связи	№ARK
Извещатель пожарный дымовой оптико-электронный линейный	ИПДЛ-264/2-150-R3	2BKLI1.36(1.1.30)	1	1	2
Приёмник	Приёмник	2BKLR1.37			
Приёмник	Приёмник	2BKLR1.38			
Извещатель пожарный дымовой оптико-электронный линейный	ИПДЛ-264/2-150-R3	2BKLI1.39(1.1.30)			
Извещатель пожарный дымовой оптико-электронный линейный	ИПДЛ-264/2-150-R3	2BKLI1.40(1.1.30)			
Приёмник	Приёмник	2BKLR1.41			
Приёмник	Приёмник	2BKLR1.42			
Извещатель пожарный ручной адресный со встроенным изолятором короткого замыкания	ИПР 513-11ИК3-А-R3	2BTM1.43(1.1.30)			
Извещатель пожарный дымовой оптико-электронный линейный	ИПДЛ-264/2-150-R3	2BKLI1.44(1.1.30)			
Изолятор шлейфа	ИЗ-1-R3	2A1.45			
Приёмник	Приёмник	2BKLR1.46			
Извещатель пожарный ручной адресный со встроенным изолятором короткого замыкания	ИПР 513-11ИК3-А-R3	2BTM1.47(1.1.31)			
Извещатель пожарный дымовой оптико-электронный линейный	ИПДЛ-264/2-150-R3	2BKLI1.48(1.1.31)			
Извещатель пожарный дымовой оптико-электронный линейный	ИПДЛ-264/2-150-R3	2BKLI1.49(1.1.31)			
Приёмник	Приёмник	2BKLR1.50			
Приёмник	Приёмник	2BKLR1.51			
Извещатель пожарный ручной адресный со встроенным изолятором короткого замыкания	ИПР 513-11ИК3-А-R3	2BTM1.52(1.1.32)			
Извещатель пожарный ручной адресный со встроенным изолятором короткого замыкания	ИПР 513-11ИК3-А-R3	2BTM1.53(1.1.32)			
Извещатель пожарный дымовой оптико-электронный линейный	ИПДЛ-264/2-150-R3	2BKLI1.54(1.1.32)			
Извещатель пожарный дымовой оптико-электронный линейный	ИПДЛ-264/2-150-R3	2BKLI1.55(1.1.32)			
Приёмник	Приёмник	2BKLR1.56			
Приёмник	Приёмник	2BKLR1.57			
Извещатель пожарный дымовой оптико-электронный линейный	ИПДЛ-264/2-150-R3	2BKLI1.58(1.1.32)			
Изолятор шлейфа	ИЗ-1-R3	2A1.59			
Извещатель пожарный дымовой оптико-электронный линейный	ИПДЛ-264/2-150-R3	2BKLI1.60(1.1.33)			
Приёмник	Приёмник	2BKLR1.61			
Приёмник	Приёмник	2BKLR1.62			
Извещатель пожарный ручной адресный со встроенным изолятором короткого замыкания	ИПР 513-11ИК3-А-R3	2BTM1.63(1.1.33)			
Извещатель пожарный ручной адресный со встроенным изолятором короткого замыкания	ИПР 513-11ИК3-А-R3	2BTM1.64(1.1.33)			
Извещатель пожарный ручной адресный со встроенным изолятором короткого замыкания	ИПР 513-11ИК3-А-R3	2BTM1.65(1.1.33)			
Извещатель пожарный дымовой оптико-электронный линейный	ИПДЛ-264/2-150-R3	2BKLI1.66(1.1.33)			
Приёмник	Приёмник	2BKLR1.67			

Наименование	Марка	Адрес	Этаж	Линия связи	№ARK
Извещатель пожарный ручной адресный со встроенным изолятором короткого замыкания	ИПР 513-11ИК3-А-R3	2BTM1.68(1.1.34)	1	1	2
Извещатель пожарный ручной адресный со встроенным изолятором короткого замыкания	ИПР 513-11ИК3-А-R3	2BTM1.69(1.1.34)			
Извещатель пожарный дымовой оптико-электронный линейный	ИПДЛ-264/2-150-R3	2BKLI1.70(1.1.34)			
Извещатель пожарный дымовой оптико-электронный линейный	ИПДЛ-264/2-150-R3	2BKLI1.71(1.1.34)			
Приёмник	Приёмник	2BKLR1.72			
Приёмник	Приёмник	2BKLR1.73			
Извещатель пожарный дымовой оптико-электронный линейный	ИПДЛ-264/2-150-R3	2BKLI1.74(1.1.34)			
Изолятор шлейфа	ИЗ-1-R3	2A1.75			
Извещатель пожарный дымовой оптико-электронный линейный	ИПДЛ-264/2-150-R3	2BKLI1.76(1.1.35)			
Приёмник	Приёмник	2BKLR1.77			
Приёмник	Приёмник	2BKLR1.78			
Извещатель пожарный ручной адресный со встроенным изолятором короткого замыкания	ИПР 513-11ИК3-А-R3	2BTM1.79(1.1.35)			
Извещатель пожарный ручной адресный со встроенным изолятором короткого замыкания	ИПР 513-11ИК3-А-R3	2BTM1.80(1.1.35)			
Извещатель пожарный ручной адресный со встроенным изолятором короткого замыкания	ИПР 513-11ИК3-А-R3	2BTM1.81(1.1.35)			
Извещатель пожарный дымовой оптико-электронный линейный	ИПДЛ-264/2-150-R3	2BKLI1.82(1.1.35)			
Изолятор шлейфа	ИЗ-1-R3	2A1.83			
Извещатель пожарный дымовой оптико-электронный адресно-аналоговый	ИП 212-64-R3 W1.02	2BTH1.84(1.1.36)			
Извещатель пожарный дымовой оптико-электронный адресно-аналоговый	ИП 212-64-R3 W1.02	2BTH1.85(1.1.36)			
Извещатель пожарный дымовой оптико-электронный адресно-аналоговый	ИП 212-64-R3 W1.02	2BTH1.86(1.1.36)			
Извещатель пожарный дымовой оптико-электронный адресно-аналоговый	ИП 212-64-R3 W1.02	2BTH1.87(1.1.36)			
Извещатель пожарный дымовой оптико-электронный адресно-аналоговый	ИП 212-64-R3 W1.02	2BTH1.88(1.1.36)			
Извещатель пожарный дымовой оптико-электронный адресно-аналоговый	ИП 212-64-R3 W1.02	2BTH1.89(1.1.36)			
Изолятор шлейфа	ИЗ-1-R3	2A1.90			
Извещатель пожарный дымовой оптико-электронный линейный	ИПДЛ-264/2-150-R3	2BKLI1.91(1.1.37)			
Извещатель пожарный дымовой оптико-электронный линейный	ИПДЛ-264/2-150-R3	2BKLI1.92(1.1.37)			
Приёмник	Приёмник	2BKLR1.93			
Приёмник	Приёмник	2BKLR1.94			
Извещатель пожарный дымовой оптико-электронный адресно-аналоговый	ИП 212-64-R3 W1.02	2BTH1.95(1.1.38)			
Извещатель пожарный дымовой оптико-электронный адресно-аналоговый	ИП 212-64-R3 W1.02	2BTH1.96(1.1.38)			

Взам. инв. №

Подп. и дата

Инв. № подп.

Таблица адресов

Наименование	Марка	Адрес	Этаж	Линия связи	№ARK
Извещатель пожарный дымовой оптико-электронный адресно-аналоговый	ИП 212-64-R3 W1.02	2BTH1.97(1.1.38)	1	1	2
Извещатель пожарный дымовой оптико-электронный адресно-аналоговый	ИП 212-64-R3 W1.02	2BTH1.98(1.1.38)			
Извещатель пожарный дымовой оптико-электронный адресно-аналоговый	ИП 212-64-R3 W1.02	2BTH1.99(1.1.38)			
Извещатель пожарный дымовой оптико-электронный адресно-аналоговый	ИП 212-64-R3 W1.02	2BTH1.100(1.1.38)			
Извещатель пожарный дымовой оптико-электронный адресно-аналоговый	ИП 212-64-R3 W1.02	2BTH1.101(1.1.38)			
Извещатель пожарный ручной адресный со встроенным изолятором короткого замыкания	ИПР 513-11ИК3-А-R3	2BTM1.102(1.1.38)			
Извещатель пожарный дымовой оптико-электронный адресно-аналоговый	ИП 212-64-R3 W1.02	2BTH1.103(1.1.38)			
Извещатель пожарный дымовой оптико-электронный адресно-аналоговый	ИП 212-64-R3 W1.02	2BTH1.104(1.1.38)			
Извещатель пожарный дымовой оптико-электронный адресно-аналоговый	ИП 212-64-R3 W1.02	2BTH1.105(1.1.38)			
Извещатель пожарный дымовой оптико-электронный адресно-аналоговый	ИП 212-64-R3 W1.02	2BTH1.106(1.1.38)			
Изолятор шлейфа	ИЗ-1-R3	2A1.107			
Извещатель пожарный дымовой оптико-электронный адресно-аналоговый	ИП 212-64-R3 W1.02	3BTH1.1(1.1.39)	1	1	3
Извещатель пожарный дымовой оптико-электронный адресно-аналоговый	ИП 212-64-R3 W1.02	3BTH1.2(1.1.39)			
Извещатель пожарный дымовой оптико-электронный адресно-аналоговый	ИП 212-64-R3 W1.02	3BTH1.3(1.1.39)			
Извещатель пожарный дымовой оптико-электронный адресно-аналоговый	ИП 212-64-R3 W1.02	3BTH1.4(1.1.39)			
Извещатель пожарный дымовой оптико-электронный адресно-аналоговый	ИП 212-64-R3 W1.02	3BTH1.5(1.1.39)			
Извещатель пожарный дымовой оптико-электронный адресно-аналоговый	ИП 212-64-R3 W1.02	3BTH1.6(1.1.39)			
Извещатель пожарный дымовой оптико-электронный адресно-аналоговый	ИП 212-64-R3 W1.02	3BTH1.7(1.1.39)			
Изолятор шлейфа	ИЗ-1-R3	3A1.8			
Извещатель пожарный дымовой оптико-электронный адресно-аналоговый	ИП 212-64-R3 W1.02	3BTH1.9(1.1.40)			
Извещатель пожарный дымовой оптико-электронный адресно-аналоговый	ИП 212-64-R3 W1.02	3BTH1.10(1.1.40)			
Извещатель пожарный ручной адресный со встроенным изолятором короткого замыкания	ИПР 513-11ИК3-А-R3	3BTM1.11(1.1.40)			
Извещатель пожарный ручной адресный со встроенным изолятором короткого замыкания	ИПР 513-11ИК3-А-R3	3BTM1.12(1.1.40)			
Извещатель пожарный дымовой оптико-электронный адресно-аналоговый	ИП 212-64-R3 W1.02	3BTH1.13(1.1.40)			
Извещатель пожарный дымовой оптико-электронный адресно-аналоговый	ИП 212-64-R3 W1.02	3BTH1.14(1.1.40)			
Извещатель пожарный дымовой оптико-электронный адресно-аналоговый	ИП 212-64-R3 W1.02	3BTH1.15(1.1.40)			
Извещатель пожарный дымовой оптико-электронный адресно-аналоговый	ИП 212-64-R3 W1.02	3BTH1.16(1.1.40)			
Извещатель пожарный ручной адресный со встроенным изолятором короткого замыкания	ИПР 513-11ИК3-А-R3	3BTM1.17(1.1.40)			

Наименование	Марка	Адрес	Этаж	Линия связи	№ARK
Извещатель пожарный дымовой оптико-электронный адресно-аналоговый	ИП 212-64-R3 W1.02	3BTH1.18(1.1.40)	1	1	3
Извещатель пожарный дымовой оптико-электронный адресно-аналоговый	ИП 212-64-R3 W1.02	3BTH1.19(1.1.40)			
Извещатель пожарный дымовой оптико-электронный адресно-аналоговый	ИП 212-64-R3 W1.02	3BTH1.20(1.1.40)			
Извещатель пожарный дымовой оптико-электронный адресно-аналоговый	ИП 212-64-R3 W1.02	3BTH1.21(1.1.40)			
Извещатель пожарный ручной адресный со встроенным изолятором короткого замыкания	ИПР 513-11ИК3-А-R3	3BTM1.22(1.1.40)			
Извещатель пожарный дымовой оптико-электронный адресно-аналоговый	ИП 212-64-R3 W1.02	3BTH1.23(1.1.40)			
Извещатель пожарный дымовой оптико-электронный адресно-аналоговый	ИП 212-64-R3 W1.02	3BTH1.24(1.1.40)			
Изолятор шлейфа	ИЗ-1-R3	3A1.25			
Приёмник	Приёмник	3BKLR1.26			
Извещатель пожарный ручной адресный со встроенным изолятором короткого замыкания	ИПР 513-11ИК3-А-R3	3BTM1.27(1.1.41)			
Извещатель пожарный ручной адресный со встроенным изолятором короткого замыкания	ИПР 513-11ИК3-А-R3	3BTM1.28(1.1.41)			
Извещатель пожарный ручной адресный со встроенным изолятором короткого замыкания	ИПР 513-11ИК3-А-R3	3BTM1.29(1.1.41)			
Извещатель пожарный дымовой оптико-электронный линейный	ИПДЛ-264/2-150-R3	3BKLI1.30(1.1.41)			
Извещатель пожарный дымовой оптико-электронный линейный	ИПДЛ-264/2-150-R3	3BKLI1.31(1.1.41)			
Приёмник	Приёмник	3BKLR1.32			
Извещатель пожарный ручной адресный со встроенным изолятором короткого замыкания	ИПР 513-11ИК3-А-R3	3BTM1.33(1.1.41)			
Приёмник	Приёмник	3BKLR1.34			
Извещатель пожарный дымовой оптико-электронный линейный	ИПДЛ-264/2-150-R3	3BKLI1.35(1.1.41)			
Изолятор шлейфа	ИЗ-1-R3	3A1.36			
Извещатель пожарный дымовой оптико-электронный линейный	ИПДЛ-264/2-150-R3	3BKLI1.37(1.1.42)			
Приёмник	Приёмник	3BKLR1.38			
Приёмник	Приёмник	3BKLR1.39			
Извещатель пожарный ручной адресный со встроенным изолятором короткого замыкания	ИПР 513-11ИК3-А-R3	3BTM1.40(1.1.42)			
Извещатель пожарный ручной адресный со встроенным изолятором короткого замыкания	ИПР 513-11ИК3-А-R3	3BTM1.41(1.1.42)			
Извещатель пожарный ручной адресный со встроенным изолятором короткого замыкания	ИПР 513-11ИК3-А-R3	3BTM1.42(1.1.42)			
Извещатель пожарный дымовой оптико-электронный линейный	ИПДЛ-264/2-150-R3	3BKLI1.43(1.1.42)			
Изолятор шлейфа	ИЗ-1-R3	3A1.44			
Приёмник	Приёмник	3BKLR1.45			
Извещатель пожарный ручной адресный со встроенным изолятором короткого замыкания	ИПР 513-11ИК3-А-R3	3BTM1.46(1.1.43)			

Таблица адресов

Наименование	Марка	Адрес	Этаж	Линия связи	№ARK
Извещатель пожарный ручной адресный со встроенным изолятором короткого замыкания	ИПР 513-11ИК3-А-R3	3ВТМ1.47(1.1.43)	1	1	3
Извещатель пожарный ручной адресный со встроенным изолятором короткого замыкания	ИПР 513-11ИК3-А-R3	3ВТМ1.48(1.1.43)			
Извещатель пожарный дымовой оптико-электронный линейный	ИПДЛ-264/2-150-R3	3ВKLI1.49(1.1.43)			
Извещатель пожарный дымовой оптико-электронный линейный	ИПДЛ-264/2-150-R3	3ВKLI1.50(1.1.43)			
Приёмник	Приёмник	3ВKLR1.51			
Изолятор шлейфа	ИЗ-1-R3	3А1.52			
Приёмник	Приёмник	3ВKLR1.53			
Извещатель пожарный дымовой оптико-электронный линейный	ИПДЛ-264/2-150-R3	3ВKLI1.54(1.1.44)			
Извещатель пожарный дымовой оптико-электронный линейный	ИПДЛ-264/2-150-R3	3ВKLI1.55(1.1.44)			
Приёмник	Приёмник	3ВKLR1.56			
Изолятор шлейфа	ИЗ-1-R3	3А1.57			
Приёмник	Приёмник	3ВKLR1.58			
Извещатель пожарный ручной адресный со встроенным изолятором короткого замыкания	ИПР 513-11ИК3-А-R3	3ВТМ1.59(1.1.45)			
Извещатель пожарный ручной адресный со встроенным изолятором короткого замыкания	ИПР 513-11ИК3-А-R3	3ВТМ1.60(1.1.45)			
Извещатель пожарный дымовой оптико-электронный линейный	ИПДЛ-264/2-150-R3	3ВKLI1.61(1.1.45)			
Изолятор шлейфа	ИЗ-1-R3	3А1.62			
Приёмник	Приёмник	3ВKLR1.63			
Извещатель пожарный ручной адресный со встроенным изолятором короткого замыкания	ИПР 513-11ИК3-А-R3	3ВТМ1.64(1.1.46)			
Извещатель пожарный дымовой оптико-электронный линейный	ИПДЛ-264/2-150-R3	3ВKLI1.65(1.1.46)			
Извещатель пожарный дымовой оптико-электронный линейный	ИПДЛ-264/2-150-R3	3ВKLI1.66(1.1.46)			
Приёмник	Приёмник	3ВKLR1.67			
Изолятор шлейфа	ИЗ-1-R3	3А1.68			
Извещатель пожарный дымовой оптико-электронный адресно-аналоговый	ИП 212-64-R3 W1.02	3ВТН1.69(1.1.48)			
Извещатель пожарный дымовой оптико-электронный адресно-аналоговый	ИП 212-64-R3 W1.02	3ВТН1.70(1.1.48)			
Извещатель пожарный дымовой оптико-электронный адресно-аналоговый	ИП 212-64-R3 W1.02	3ВТН1.71(1.1.48)			
Извещатель пожарный дымовой оптико-электронный адресно-аналоговый	ИП 212-64-R3 W1.02	3ВТН1.72(1.1.48)			
Изолятор шлейфа	ИЗ-1-R3	3А1.73			
Приёмник	Приёмник	3ВKLR1.74			
Извещатель пожарный дымовой оптико-электронный линейный	ИПДЛ-264/2-150-R3	3ВKLI1.75(1.1.47)			
Извещатель пожарный ручной адресный со встроенным изолятором короткого замыкания	ИПР 513-11ИК3-А-R3	3ВТМ1.76(1.1.47)			
Извещатель пожарный дымовой оптико-электронный линейный	ИПДЛ-264/2-150-R3	3ВKLI1.77(1.1.47)			
Приёмник	Приёмник	3ВKLR1.78			

Наименование	Марка	Адрес	Этаж	Линия связи	№ARK
Изолятор шлейфа	ИЗ-1-R3	3А1.79	1	1	3
Извещатель пожарный ручной адресный со встроенным изолятором короткого замыкания	ИПР 513-11ИК3-А-R3	3ВТМ1.80(1.1.49)			
Извещатель пожарный ручной адресный со встроенным изолятором короткого замыкания	ИПР 513-11ИК3-А-R3	3ВТМ1.81(1.1.49)			
Извещатель пожарный ручной адресный со встроенным изолятором короткого замыкания	ИПР 513-11ИК3-А-R3	3ВТМ1.82(1.1.49)			
Извещатель пожарный ручной адресный со встроенным изолятором короткого замыкания	ИПР 513-11ИК3-А-R3	3ВТМ1.83(1.1.49)			
Извещатель пожарный ручной адресный со встроенным изолятором короткого замыкания	ИПР 513-11ИК3-А-R3	3ВТМ1.84(1.1.49)			
Извещатель пожарный ручной адресный со встроенным изолятором короткого замыкания	ИПР 513-11ИК3-А-R3	3ВТМ1.85(1.1.50)			
Извещатель пожарный дымовой оптико-электронный адресно-аналоговый	ИП 212-64-R3 W1.02	3ВТН1.86(1.1.50)			
Извещатель пожарный дымовой оптико-электронный адресно-аналоговый	ИП 212-64-R3 W1.02	3ВТН1.87(1.1.50)			
Извещатель пожарный дымовой оптико-электронный адресно-аналоговый	ИП 212-64-R3 W1.02	3ВТН1.88(1.1.50)			
Извещатель пожарный дымовой оптико-электронный адресно-аналоговый	ИП 212-64-R3 W1.02	3ВТН1.89(1.1.50)			
Извещатель пожарный дымовой оптико-электронный адресно-аналоговый	ИП 212-64-R3 W1.02	3ВТН1.90(1.1.50)			
Извещатель пожарный дымовой оптико-электронный адресно-аналоговый	ИП 212-64-R3 W1.02	3ВТН1.91(1.1.50)			
Извещатель пожарный ручной адресный со встроенным изолятором короткого замыкания	ИПР 513-11ИК3-А-R3	3ВТМ1.92(1.1.50)			
Извещатель пожарный ручной адресный со встроенным изолятором короткого замыкания	ИПР 513-11ИК3-А-R3	3ВТМ1.93(1.1.50)			
Извещатель пожарный дымовой оптико-электронный адресно-аналоговый	ИП 212-64-R3 W1.02	3ВТН1.94(1.1.50)			
Извещатель пожарный дымовой оптико-электронный адресно-аналоговый	ИП 212-64-R3 W1.02	3ВТН1.95(1.1.50)			
Извещатель пожарный дымовой оптико-электронный адресно-аналоговый	ИП 212-64-R3 W1.02	3ВТН1.96(1.1.50)			
Извещатель пожарный дымовой оптико-электронный адресно-аналоговый	ИП 212-64-R3 W1.02	3ВТН1.97(1.1.50)			
Извещатель пожарный дымовой оптико-электронный адресно-аналоговый	ИП 212-64-R3 W1.02	3ВТН1.98(1.1.50)			
Извещатель пожарный ручной адресный со встроенным изолятором короткого замыкания	ИПР 513-11ИК3-А-R3	3ВТМ1.99(1.1.50)			
Извещатель пожарный ручной адресный со встроенным изолятором короткого замыкания	ИПР 513-11ИК3-А-R3	3ВТМ1.100(1.1.50)			
Извещатель пожарный ручной адресный со встроенным изолятором короткого замыкания	ИПР 513-11ИК3-А-R3	3ВТМ1.101(1.1.51)			
Извещатель пожарный дымовой оптико-электронный адресно-аналоговый	ИП 212-64-R3 W1.02	3ВТН1.102(1.1.52)			
Извещатель пожарный дымовой оптико-электронный адресно-аналоговый	ИП 212-64-R3 W1.02	3ВТН1.103(1.1.52)			
Извещатель пожарный ручной адресный со встроенным изолятором короткого замыкания	ИПР 513-11ИК3-А-R3	3ВТМ1.104(1.1.52)			

Взам. инв. №

Подп. и дата

Инв. № подп.